Ալավերդի համայնքի Երիտասարդական, Հ. Անդրանիկի, Սպանդարյան, Խուդյակով, Ջրավազան, Սայաթ-Նովա փողոցների, Օձուն գյուղի թիվ 1 փողոցի ասֆալտապատման կապիտալ, վերանորոգման, հենապատերի կառուցման, փոքր պուրակների, այգու վերանորոգման, շատրվանների կառուցման, փողոցների լուսավորման ցանցի իրականացման աշխատանքներ

Գիրք 1 -Ճանապարհային մաս

CONTACT US:

+374 12 50-88-00

armshin_ltd@mail.ru

Ք. Երևան, Թումանյան 32/4

Ալավերդի համայնքի Երիտասարդական, Զ. Անդրանիկի, Սպանդարյան, Խուդյակով, Զրավազան, Սայաթ-Նովա փողոցների, Օձուն գյուղի թիվ 1 փողոցի ասֆալտապատման կապիտալ, վերանորոգման, հենապատերի կառուցման, փոքր պուրակների, այգու վերանորոգման, շատրվանների կառուցման, փողոցների լուսավորման ցանցի իրականացման աշխատանքներ

ՏՆՕՐԵՆ՝ Ա. ԱՌԱՔԵԼՅԱՆ

ARM STROY company

ՏԵԽՆԻԿԱԿԱՆ ԲՆՈՒԹԱԳԻՐ

Ալավերդի համայնքի Երիտասարդական, Զ. Անդրանիկի, Սպանդարյան, Խուդյակով, Ջրավազան, Սայաթ-Նովա փողոցների, Օձուն գյուղի թիվ 1 փողոցի ասֆալտապատման կապիտալ վերանորոգման, հենապատերի կառուցման, փոքր պուրակների, այգու վերանորոգման, շատրվանների կառուցման, փողոցների լուսավորման ցանցի իրականացման աշխատանքների նախագծա-նախահաշվային փաստաթղթերի կազմման և փորձաքննության տրամադրման ծառայությունների ձեռք բերման	
Ծրագրի անվանումը	Ալավերդի համայնքի Երիտասարդական, Զ. Անդրանիկի, Սպանդարյան, Խուդյակով, Ջրավազան փողոցների, Սայաթ-Նովա Օձուն գյուղի թիվ 1 փողոցի ասֆալտապատման կապիտալ վերանորոգման, հենապատերի կառուցման, փոքր պուրակների, այգու վերանորոգման, շատրվանների կառուցման, փողոցների լուսավորման ցանցի իրականացման աշխատանքներ **նախագծի պատրաստման, փորձաքննության տրամադրման ծառայությունների ձեռք բերման**
Ֆինանսավորման աղբյուր	Համայնքային միջոցներ
Պատվիրատու	Ալավերդու համայնքապետարան
Ծառայության անվանումը	Ալավերդի համայնքի Երիտասարդական, Զ. Անդրանիկի, Սպանդարյան, Խուդյակով, Ջրավազան, Սայաթ-Նովա փողոցների, Օձուն գյուղի թիվ 1 փողոցի ասֆալտապատման կապիտալ վերանորոգման, հենապատերի կառուցման, փոքր պուրակների, այգու վերանորոգման, շատրվանների կառուցման, փողոցների լուսավորման ցանցի իրականացման աշխատանքներ **նախագծի պատրաստման, փորձաքննության տրամադրման ծառայությունների ձեռք բերման**
Ճանապարհի/փողոցի անվանումը	Ալավերդի համայնքի Երիտասարդական, Զ. Անդրանիկի, Սպանդարյան, Խուդյակով, Ջրավազան, Սայաթ-Նովա, Օձուն գյուղի թիվ 1 փողոցների ասֆալտապատման կապիտալ վերանորոգման,
Հատվածը	0.75 կմ (11 մ լայն.)+1.215 կմ (6.3 մ լայն.) +0.5 կմ (10.0մ լայն)+0.709 կմ (8.5 մ լայն.)+0.395 կմ (7.3 մ լայն.)+0.226 կմ (9.9 մ լայն.)+0.94 մ (6.3 մ լայն.)
Երկարությունը	4.735 կմ
Նախագծման փուլը	1 փուլ
Ճանապարհի/փողոցի կարգը	Տեղական նշանակության
Երթևեկամասերի ծածկի տեսակը	ասֆալտապատման

Ընդհանուր դրույթներ	• Յուրաքանչյուր ճանապարհահատվածի /փողոցի համար նախագծանախահաշվային փաստաթղթերը պետք է կազմվեն և ներկայացվեն հայերեն և ռուսերեն լեզուներով՝ 4 թղթային օրինակով և մեկ էլեկտրոնային տարբերակով (ACAD PDF ֆորմատներով, ծավալաթերթերը, ամփոփագրերը և նախահաշիվները նաև Excel ֆորմատով): Նախագծանախահաշվային փաստաթղթերը պետք է պատրաստված լինեն համակարգչային համապատասխան ծրագրերի կիրառման միջոցով, լինեն գունավոր և ընթեռնելի: Նախագիծը ներկայացնել 4 օրինակից, ինչպես նաև էլեկտրոնային կրիչով, էլ. տարբերակով: 5.Ներկայացնել օգտագործված նյութերի երաշխիքային ժամկետներին ներկայացվող նվազագույն պահանջները: 6.Ներկայացնել աշխատանքների կատարման համար պահանջվող լիցենզիաների, տեխնիկական միջոցներին, աշխատանքային ռեսուրսներին և մասնագիտական հատկանիշներին ներկայացվող պահանջները: •
Հիմնական պարտականություններ և պահանջներ	***Հիմնական պարտականություններ՝*** • Ինժեներական հետազննման իրականացում: • Նախագծանախահաշվային փաստաթղթերի մշակում: • Ճանապարհի ծրագծի սահմաններում գտնվող ստորգետնյա և վերգետնյա ինժեներական բոլոր գծերի ուսումնասիրություն, անհրաժեշտ տեխնիկական պայմանների ձեռք բերում և ճանապարհի ծրագծի իրականացմանը խոչընդոտելու, իսկ ստորգտնյա գծերի դեպքում նաև ոչ բարվոք վիճակում գտնվելու դեպքում այդ գծերի համար տալ նախագծային լուծում: Ինժեներական գծերի (նաև սարքավորումների) տեղափոխման անհրաժեշտության դեպքում դրանց տեղափոխման նախագիծի մշակում և իրավասու կազմակերպությունների հետ համաձայնեցում: • Շինարարական աշխատանքները սկսելուց առաջ, հիմնանորոգվող տեղամասը հանձնման-ընդունման ակտի միջոցով կապալառու կազմակերպությանը հանձնում ՝ տեղանքին ամրակցող նշաններով և բարձրությունների հենանիշերով: ***Հետազննման վերաբերյալ պահանջներ՝*** • Ինժեներական հետազննումն իրականացնել նախագծային փաստաթղթերը մշակելու և նախագծային լուծումները հիմնավորելու անհրաժեշտ ծավալով, • հետազննման ընթացքում վերանորոգվող, վերակառուցվող, հիմնանորոգվող ճանապարհի երկայնքով **<u>առնվազն յուրաքանչյուր 330 մետր տեղամասում, (իսկ նստվածքային տեղամասերում պարտադիր՝ առնվազն 2մ խորությամբ)</u>** կատարել հորատումներ՝ ճանապարհային պատվածքի շերտի հաստության, պատվածքի շերտերի նյութերի կազմվածքի, հիմնատակի գրունտների ուսումնասիրման անհրաժեշտ խորությամբ և վիճակի գնահատում: • հետազննման ընթացքում իրականացնել հիմնանորոգվող տեղամասի առկա վիճակի տեսանկարահանում: ***Նախագծերի նկատմամբ պահանջներ*** • Նախագծային փաստաթղթերի կազմը, բովանդակությունը և նախագծային լուծումները պետք է համապատասխանեն ՀՀ-ում գործող նորմատիվատեխնիկական փաստաթղթերով և նորմատիվ իրավական ակտերով սահմանված պահանջներին:

- Նախագծերի մեջ պետք է նախատեսել առնվազն հետևյալ աշխատանքները՝

✓ հողային պաստառի վերականգնում / վերակառուցում / կառուցում (ըստ անհրաժեշտության),

✓ հենապատերի վերականգնում / վերակառուցում / նորոգում / կառուցում (ըստ անհրաժեշտության),

✓ ճանապարհային պատվածքի վերականգնում / վերակառուցում (ըստ անհրաժեշտության),

✓ մայթերի վերականգնում / վերակառուցում / նորոգում / կառուցում,սալիկապատում, ճաղաշարերի տեղադրում (ըստ անհրաժեշտության),

✓ ջրահեռացման համակարգի վերականգնում / վերակառուցում / նորոգում / կառուցում (ըստ անհրաժեշտության),

✓ արհեստական կառուցվածքների վերականգնում / վերակառուցում / նորոգում / կառուցում (ըստ անհրաժեշտության),

✓ ճանապարհի կահավորում, գծանշումներ, ճանապարհային նշանների տեղադրում, ճաղաշարերի տեղադրում

✓ անվտանգության տարրերի, ինչպես նաև սև կետերի շտկման համար անհրաժեշտ միջոցառումների իրականացում փոքր պուրակների, այգու վերանորոգնում, շատրվանների կառուցում,

Նախագծերի կազմի նկատմամբ պահանջներ՝

- Նախագծանախահաշվային փաստաթղթերը պետք է կազմվեն ՀՀ քաղաքաշինության նախարարի 2017 թվականի սեպտեմբերի 11-ի N 128-Ն հրամանով սահմանված պահանջներին համապատասխան և պետք է ներառեն՝

✓ բացատրագիր (որն իր մեջ կներառի վերանորոգվող, վերակառուցվող, հիմնանորոգվող տեղամասի վիճակի, հետազննման արդյունքների՝ այդ թվում նաև գոյություն ունեցող ճանապարհային պատվածքի շերտի հաստության, գոյություն ունեցող ճանապարհային պատվածքի շերտերի նյութերի կազմվածքի, հիմնատակի գրունտների վիճակի հետազոտությունների և նախատեսվող աշխատանքների վերաբերյալ, անհրաժեշտ լաբորատոր փորձարկումների քանակը, տարածաշրջանի քարտեզ՝ նշելով այն հատվածը, որտեղ իրականացվելու են շինարարական աշխատանքներ, նախատեսվող աշխատանքների իրականացման համար պահանջվող մեքենա - մեխանիզմների և ինժեներատեխնիկական մասնագիտական խմբի կազմերը),

✓ ինժեներաերկրաբանական եզրակացություն (որն իր մեջ կներառի տեղեկատվություն՝ կլիմայի, ռելյեֆի, շրջանի սեյսմիկ և բնահողերի սեյսմիկ հատկությունների, բնահողերի տեսակները ըստ փխրեցման կարգի, ջրաբանությունը և ջրաերկրաբանությունը, տեղական ինքնակառավարման մարմնի ղեկավարի հետ համաձայնեցված պահուստի, լցակույտի և շինարարական աղբի տեղերի, օգտագործվող հանքանյութերի հանքերի տեղերի վերաբերյալ),

✓ գծագրեր (որոնք կներառեն՝ տախեոմետրական հանույթի հատակագիծը, այդ թվում՝ հենանիշերը իրենց կորդինատներով, ճանապարհի երկայնական կտրվածքը, լայնական կտրվածքներ՝ յուրաքանչյուրը 20մ հեռավորության վրա, սակայն հաշվի առնելով տեղանքի իրադրությունը նշված հեռավորությունը կարող է փոփոխվել, կահավորման և ջրահեռացման հատակագիծը, ճանապարհային

	պատվածքի կոնստրուկցիայի գծագրեր՝ բոլոր տիպերի համար կախված հարակից տարրերից), ✓ նախատեսվող արհեստական կառուցվածքների գծագրեր (որոնք կներառեն ծավալների մասնագրերը), ✓ տիպային գծագրեր (որոնք կներառեն՝ նախագծում ընդգրկվող կառուցվածքների, նախատեվող աշխատանքների և երթևեկության կազմակերպման սխեմաներ, այդ թվում՝ շինարարության ընթացքում աշխատանքային տեղամասերը լուսաազդանշանային առկայծող լապտերներով կահավորելու սխեման և այլն), ✓ ամփոփագրեր (որոնք կներառեն հողային աշխատանքների՝ ըստ գրունտների կարգի, դրանց մշակման, տեղափոխման մեխանիզմների և աշխատանքի տեսակի, երթևեկելի մասի նորոգման՝ ըստ ծածկի կոնստրուկտիվ առանձին շերտերի և աշխատանքի տեսակի, կամրջի կոնստրուկտիվ տարրերի նորոգման՝ ըստ աշխատանքի տեսակի, կահավորման և անվտանգության տարրերի՝ ըստ աշխատանքի տեսակի, արհեստական կառուցվածքների՝ ըստ աշխատանքի տեսակի ամփոփագրեր), ✓ համահավաք ամփոփագրեր, ✓ նախահաշվի հիման վրա կազմված ծավալաթերթ-նախահաշիվ, որի յուրաքանչյուր աշխատանքի միավորի արժեքը կներառի ՀՀ քաղաքաշինական նորմատիվ փաստաթղթերով սահմանված բոլոր ծախսերը, շահույթը, ինչպես նաև բոլոր տուրքերը, վճարները և հարկերը՝ առանց նախատեսված վերադարձի գումարի, կնքված և ստորագրված նախագծողի կողմից (այդ թվում հաշվի առնել չնախատեսված աշխատանքների և ծախսերի 50%), ✓ նախահաշիվ (որն իր մեջ կներառի ամփոփ, օբյեկտային և տեղային նախահաշիվներ): ***Համաձայնեցումներ՝*** • նախագծային փաստաթղթերը համաձայնեցնել ՀՀ ոստիկանության «Ճանապարհային ոստիկանություն» ծառայության հետ, • համայնքների վարչական սահմաններում առաջարկվող նախագծային լուծումները համաձայնեցնել տեղական ինքնակառավարման մարմինների ղեկավարների հետ, • տեղական ինքնակառավարման մարմինների ղեկավարների հետ համաձայնեցնել պահուստի, լցակույտի և շինարարական աղբի տեղերը, • կոմունիկացիաների (ջրագծի, գազատարի, կապի մալուխի և այլն) տեղափոխում նախատեսելու դեպքում նախագիծը համաձայնեցնել իրավասու շահագրգիռ մարմինների հետ:
Նորմատիվային պահանջներ	• Ինժեներական հետազննումն իրականացնել ՀՀՇՆ I-2.01-99 շինարարական նորմերով և ГОСТ 32836-2014-ի, ГОСТ 33179-2014-ի ստանդարտներով սահմանված պահանջների համաձայն: • Ինժեներաերկրաբանական հետազննումն իրականացնել ГОСТ 32868-2014-ի ստանդարտով սահմանված պահանջների և ՀՀ-ում գործող այլ գերատեսչական նորմատիվ իրավական փաստաթղթերի համաձայն: • Տեղագրագեոդեզիական հետազննումն իրականացնել ГОСТ 32869-2014-ի և ստանդարտով սահմանված պահանջների և ՀՀ-ում գործող

	այլ գերատեսչական նորմատիվ իրավական փաստաթղթերին համաձայն: • Նախագծային փաստաթղթերը մշակել ՀՀՇՆ IV-11.05.02-99, ՇՆուԿ 2.05.03-84 «Կամուրջներ և խողովակներ» շինարարական նորմերերով, ՄՄ ՏԿ 014-2011 մաքսային միության տեխնիկական կանոնակարգով սահմանված պահանջների համաձայն: • ՀՀ Քաղաքաշինության կոմիտեի նախագահի 2020թ. դեկտեմբերի 29-ի N 105-Ն հրամանով հաստատված մեթոդական ուղեցույցներով սահմանված պահանջների համաձայն: • Ճանապարհի կահավորումն իրականացնել ՀՀ կառավարության 10.01.2008թ.-ի թիվ 113-Ն որոշմամբ սահմանված կարգի համաձայն: • Նախահաշիվը կազմել ՀՀ կառավարության 23.06.2011թ.-ի թիվ 879-Ն որոշմամբ սահմանված կարգի համաձայն: Նախագծային փաստաթղթերի աշխատանքային գծագրերը մշակել ГОСТ 21.701-2013, ГОСТ 21.101-97, ГОСТ 21.501-93 ստանդարտներով սահմանված կանոնների և ՀՀ-ում գործող գերատեսչական այլ նորմատիվային փաստաթղթերի համաձայն: Նախագծողը ներկայացնում է համապատասխան լիցենզիաները ներդիրներով;
Ծառայության մատուցման ժամկետը	
սկիզբը	***ավարտը***
Պայմանգրի կնքման օրվանից	3 ամիս

Ալավերդի համայնքի Երիտասարդական, Զ.Անդրանիկի, Սպանդարյան, Խուդյակով, Զրավազան և Սայաթ-Նովա փողոցների ասֆալտապատման, կապիտալ վերանորոգման աշխատանքներ

ՓՈՂՈՑՆԵՐԻ ԸՆԴՀԱՆՈՒՐ ԴԻՐՔԸ 1-1

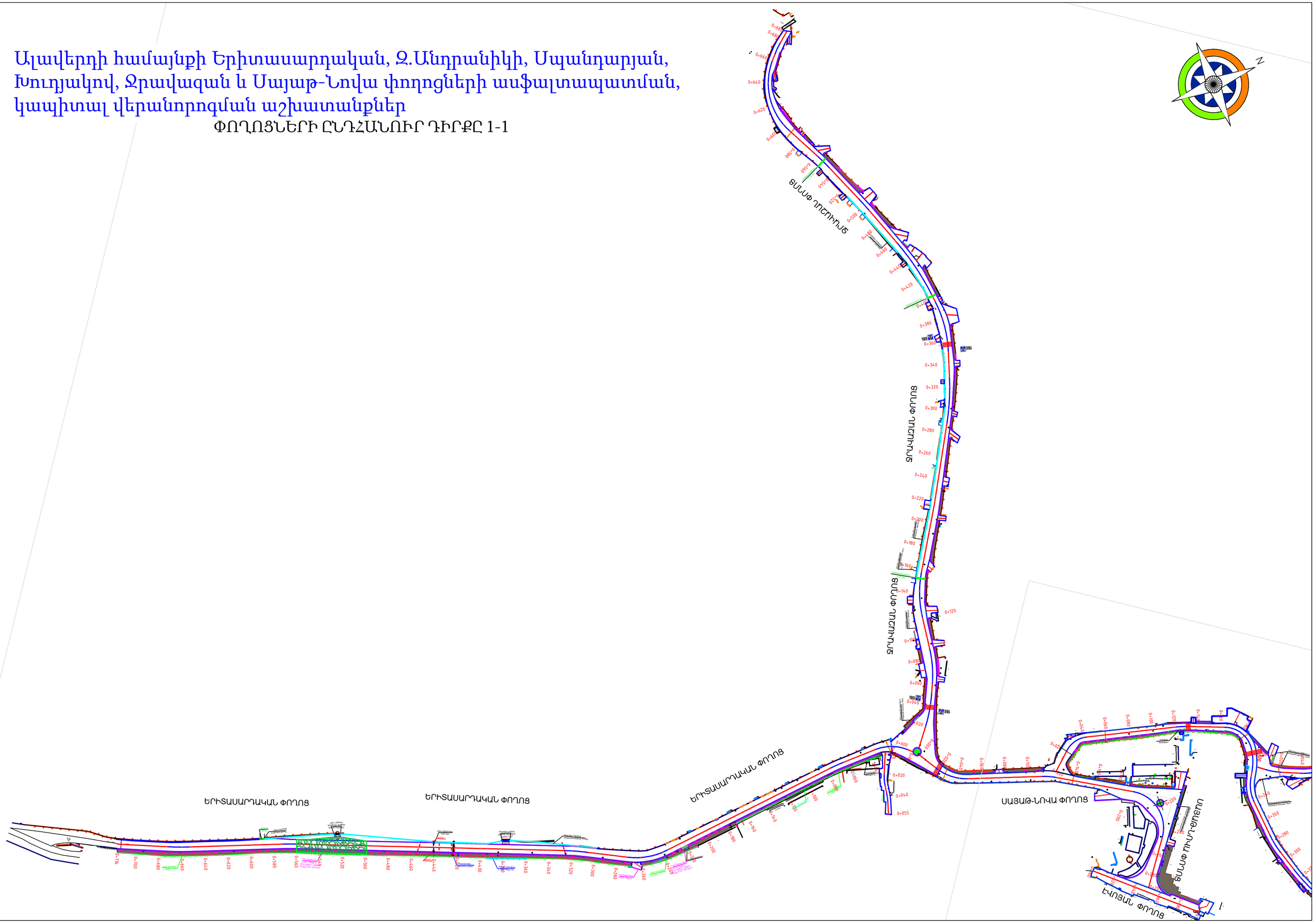

Ալավերդի համայնքի Երիտասարդական, Զ.Անդրանիկի, Սպանդարյան, Խուդյակով, Ջրավազան և Սայաթ-Նովա փողոցների ասֆալտապատման, կապիտալ վերանորոգման աշխատանքներ

ՓՈՂՈՑՆԵՐԻ ԸՆԴՀԱՆՈՒՐ ԴԻՐՔԸ 1-2

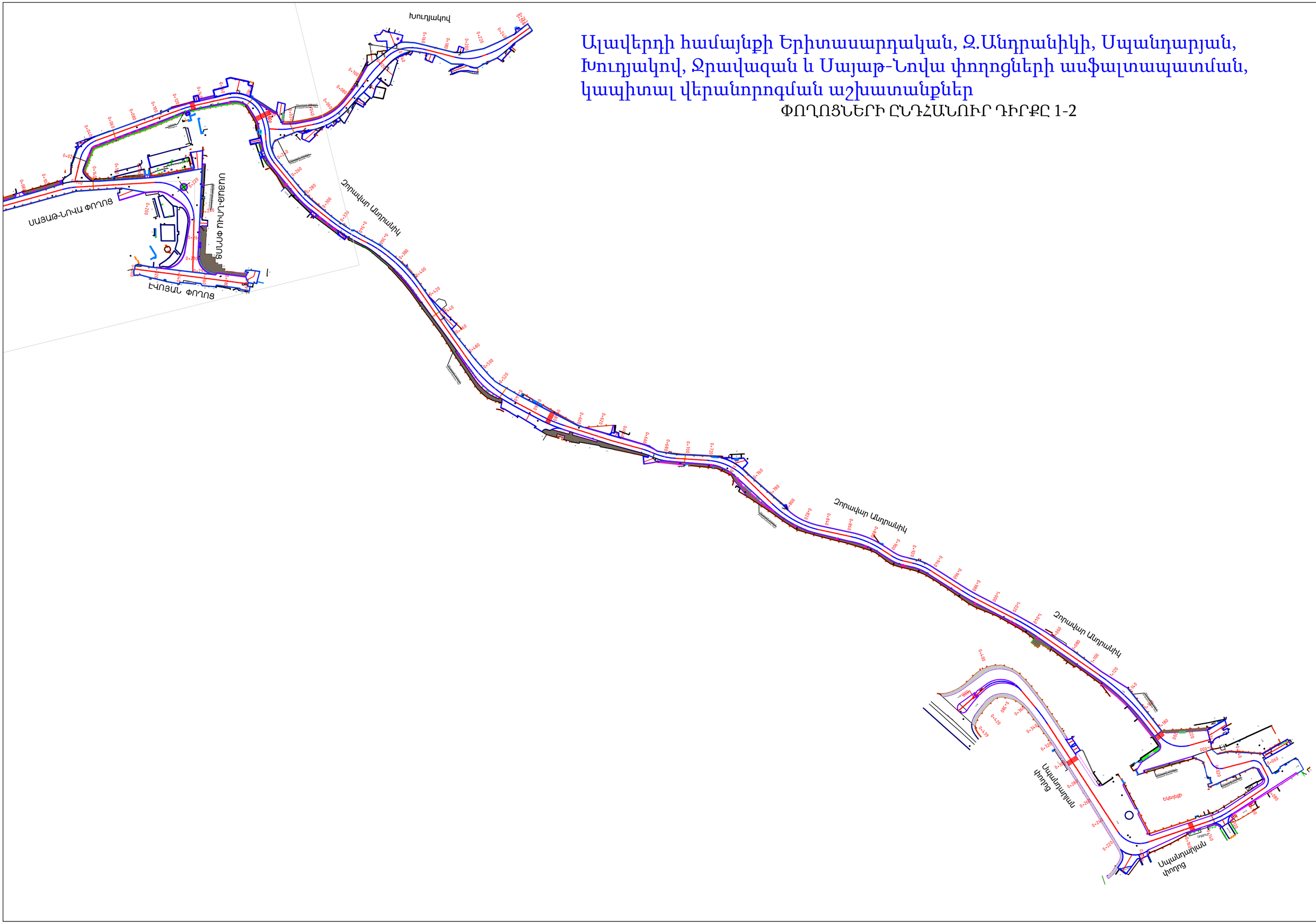

Ալավերդի համայնքի Երիտասարդական, Զ.Անդրանիկի, Սպանդարյան, Խուդյակով, Զրավազան և Սայաթ-Նովա փողոցների ասֆալտապատման, կապիտալ վերանորոգման աշխատանքներ

ՓՈՂՈՑՆԵՐԻ ԸՆԴՀԱՆՈՒՐ ՀԱՏԱԿԱԳԻԾԸ

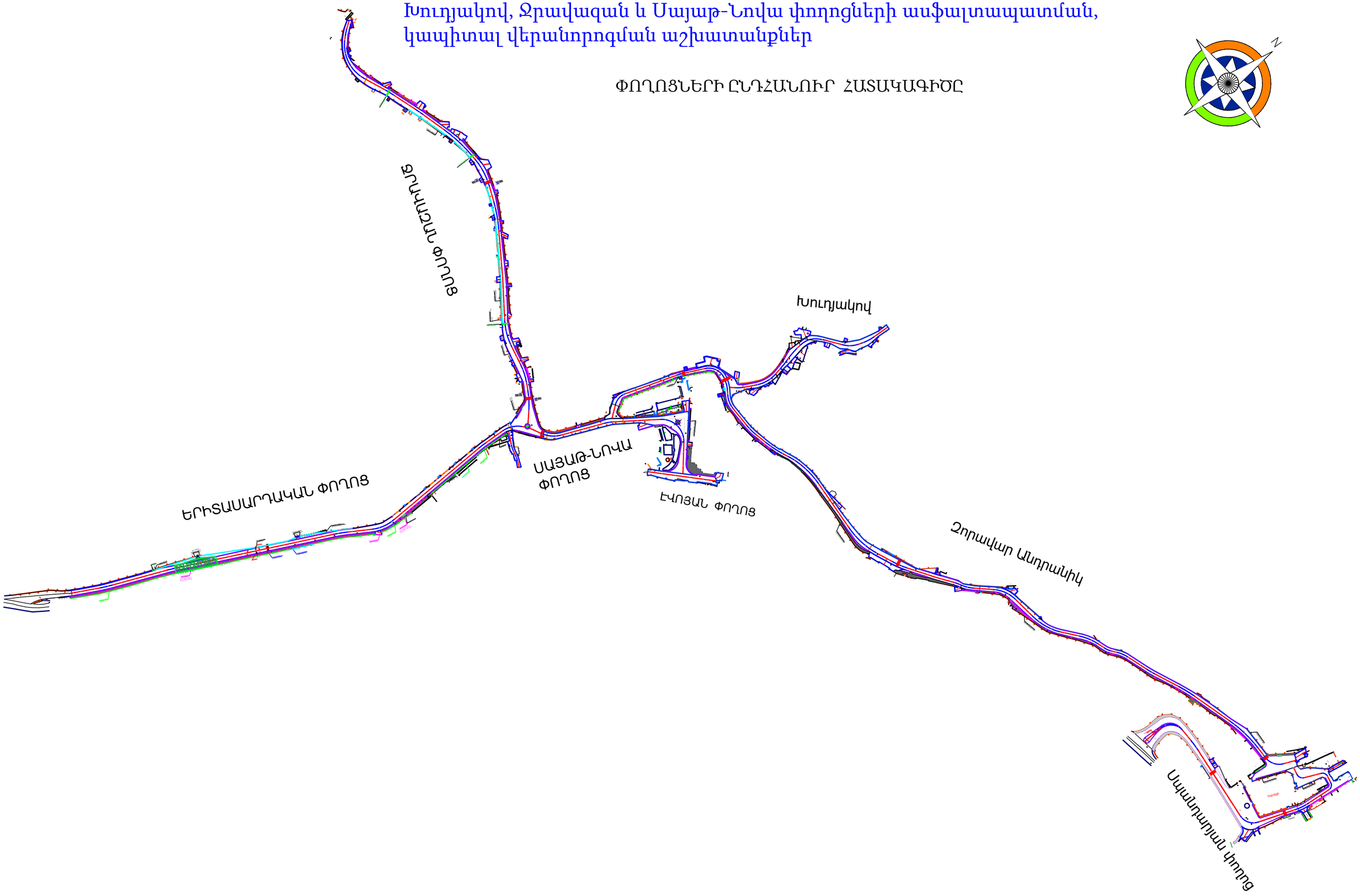

ՀԱՅԱՍՏԱՆԻ ՀԱՆՐԱՊԵՏՈՒԹՅՈՒՆ
Նախագծա-նախահաշվային փաստաթղթերի ճշակում և շինարարության որակի տեխնիկական հսկողություն
ARM STROY company
ք. Երևան, Թումանյան 32/4 +374 12 50-88-00 armshin_ltd@mail.ru

№_____ «__»_____20__թ.

Հաստատում եմ «ԱՐՄՍՏՐՈՅ» ՍՊԸ-Ի

Տնօրեն՝ Ա. Առաքելյան

ԻՆԺԵՆԵՐԱԵՐԿՐԱԲԱՆԱԿԱՆ ԵԶՐԱԿԱՑՈՒԹՅՈՒՆ

Ալավերդի համայնքի Երիտասարդական, Զ.Անդրանիկի, Սպանդարյան, Խուդյակով, Ջրավազան և Սայաթ-Նովա փողոցների ասֆալտապատման, կապիտալ վերանորոգման աշխատանքներ

2024թ. ապրիլ ամսին «Արմստրոյ» ՍՊԸ կողմից «Ալավերդի համայնքի Երիտասարդական, Զ.Անդրանիկի, Սպանդարյան, Խուդյակով, Ջրավազան և Սայաթ-Նովա փողոցների ասֆալտապատման կապիտալ վերանորոգման» աշխատանքների նախագծի կազմման և ծախսերի գնահատման նպատակով կատարվել են ինժեներա-երկրաբանական հետազոտություններ, որոնց ընթացքում կատարվել են հետևյալ աշխատանքները՝

1. L=3634կմ երկարության և b=20մ լայնության ճանապարհային գոտին կազմող բնահողերի ակնադիտական տեղազննություն:
2. Գոյություն ունեցող ա/բ ծածկի, հողային պաստառի և հիմքի բնահողերի վիճակի ուսումնասիրության նպատակով «Արմստրոյ» ՍՊԸ կողմից հորատվել են 15 հորատանցք մինչև 2.0մ խորությամբ՝ 24.5գծմ ընդհանուր երկարությամբ:
3. Լաբորատոր փորձարկումների նպատակով հորատանցքերից նմուշառվել են թվով 3 նմուշ:

Լաբորատոր հետազոտությունները կատարվել են «Արմստրոյ» ՍՊԸ-ի լաբորատորիայում:

Սույն բացատրագիրը կազմելիս օգտագործվել են տարբեր տարիներին այլ հիմնարկությունների կատարված ինժեներա-երկրաբանական հետազոտությունների և գրականության տվյալներ («Արցախճան» ինստիտուտ ՓԲԸ 2014թ. Մ-6 Վանաձոր-Ալավերդի-Վրաստանի սահման G-169):

Լաբորատոր հետազոտությունները կատարվել են «Արմստրոյ» ՍՊԸ-ի լաբորատորիայում:

Աշխատանքների կատարման շրջանը տեղադրված ՝ Վիրահայոց լեռնաշղթայի հարավ-արևելյան լանջերին՝ Դեբեդ գետի կանիոնի ձախ ափին:

Ռելիեֆի ծագումային տիպը կառուցվածքային լեռկացած և հրաբխային է, ջևաբանական տիպը՝ խորը մասնատված, միջին բարձրության զառկող-ծալվավոր լեռներ: Ռելիեֆի ձևերը ներկայացված ջրակուտակումային (դարավանդներ) հրաբուխների նորագույն լավաներով:

Ըստ ГОСТ32868-2014 որ А,т6.А.1 տեղանքի ռելիեֆը գեոմորֆոլոգիական պայմանները տեսակետից պատկանում է II (միջին) բարդության կատեգորիային:

Վերանորոգվող փողոցի տեղամասը ամբողջությամբ անցնում է Ալավերդի համայնքի վարչական տարածքովմ և երկկողմանի կառուցապատված են բնակելի, հասարակական և վարչական նշանակության շենքերով:

Տեղամասի ռելիեֆը նախալեռնային է և ունի ընդհանուր թեքություն՝ արևմուտքից-արևելք, լանջերի թեքությամբ 10-16 $^{\circ}$:

Ըստ ՀՀՇՆ II-7.01-2011 աղ.3.1 (շինարարական կլիմայաբանույթյուն նախագծման նորմեր) տեղամասը պատկանում է 1-ին (տաք) կլիմայական շրջանին՝ շոգ, չոր ամառներով և ցուրտ անհողմնային ձմեռներով:

Տեղամասի կլիմայական հարաչափերը տրվում են Ալավերդի և Շնող մետեոկայանի տվյալներով՝

- Օդի տարեկան միջին ջերմաստիճանը +12.3 $^{\circ}$ C
- Օդի տարեկան բացարձակ առավելագույն ջերմաստիճանը +37 $^{\circ}$ C
- Օդի տարեկան բացարձակ նվազագույն ջերմաստիճանը -17 $^{\circ}$ C
- Մթնոլորտային տեղումների տարեկան քանակը-488 մմ
- Ձյան ծածկույթի առավելագույն հաստությունը տասնօրյակում - 30 սմ
- Ձյան ծածկույթով օրերի թիվը - 52

- Ջրի առավելագույն քանակը ձյան մեջ - 91մմ
- Ձյան ծածկույթի քաշը - 50կգ/մ²
- Քամու տարեկան միջին արագությունը - 1.6մ/վրկ
- Քամու արագության ճնշումը - 27կգ/մ²
- Բնահողի սառեցման առավելագույն խորությունը - 30 սմ:

Ըստ ՕԴՀ 218.046-01 աղ.5.1 շրջանը և հիմնանորոգվող տեղամասը պատկանում է 1-ին՝ չոր ճանապարհա-կլիմայական գոտուն:

Շրջանի և հարակից տարածքների երկրաբանական կառուցվածքում մասնակցում են յուրայի հասակի պորֆիրիտները և նրանց ծածկող ժամանակակից ալյուվիալ, ալյուվիալ -պրոլյուվիալ և դելյուվիալ նստվածքները:

Հորատանցքերի և բնական մերկացումների միջոցով գազաֆիկացվող տեղամասում բացահայտված են բնահողերի հետևյալ տեսակները՝

Շերտ N1- Գոյություն ունեցող ա/բ ծածկ խճային հիմքով h=18-23սմ հզորությամբ: Ա/բ ծածկը մշակված է, բազմաթիվ լայնական ճաքերով: Հանդիպում են տարբեր չափսերի՝ հիմնականում ոչ խորը (3-5սմ) փոսեր: Ա/բ ծածկը վերանորոգվող փողոցներում տատանվում է 5-10սմ սահմաններում:

Ա/բ կազմը ավազա-կոպճա-մանրախճային է բիտումի խառնուրդով և տեղամասում համատարած է:

Մշ. Կարգը-V (16.1) ՀՀՇՆ 32-01-2022 աղ.1:

Հաշվի առնելով փողոցներում տեղադրված բազմաթիվ դիտահորերի, խորհուրդ է տրվում գոյություն ունեցող ա/բ ծածկը մշակել ֆրեզավորման մեթոդով 5-6սմ հզորությամբ:

Շերտ N2- փոքր հզորության (0.35-0.55մ), մուգ դեղնավունից-շագանակագույն թեթև ավազային կավեր կոպճի և մանրածճի խառնուրդով 10-15%: Բնահողը խոնավ է, միջինից ցածր խտության, պիրկ մածուցիկության: Բեկորային նյութի մեծությունը տատանվում է միչև 3-4սմ: Հանդիպում են խոշորահատիկ դեղնավուն ավազի շերտիկներ (5-10սմ հզորության):

Կմ0+500÷կմ0+550 հատվածում 0.4-0.5մ խորությամբ գերխոնավ:

Բնահողն ունի սահմանափակ տարածում:

Բացված հզորությունը հորատանցքերում 0.4-0.75մ է:

Մշ. Կարգը-III (7.3) ՀՀՇՆ 32-01-2022 աղ.101:

<u>Շերտ N3-</u> մանր և միջին չափսի գլաքարեր, ճալաքարեր, կոպիճ ավազանման կավավազի խառնուրդով մինչև 30-35%, թույլ ցեմենտացված: Բնահողը խոնավ է, միջին խտության: Բնահողի հաստույթում հանդիպում են խոշորահատիկ ավազի, պ/մ կավերի բարակ շերտիկներ (5-20սմ հզորության) և գրպանիկներ: Բնահողի մասնիկների միներալային կազմը անհամասեռ է:

Բեկորային նյութի մեծությունը տատանվում է 3÷60սմ: Գլաքարերը կազմում են բեկորային նյութի ծավալի 25-30%: Բնահողը վերանորոգվող տեղամասերում համատարած է:

Մշ. Կարգը-IV (5.4) ՀՀՇՆ 32-01-2022 աղ.101:

Ժամանակակից ֆիզիկա-երկրաբանական պրեցեսներից տեղամասում տարածված են Դեբեդ գետի գարնանային վարարումներ, որոնք բերում են ցածրադիր հատվածների հեղեղումներ, միջին ակտիվության ցեխա-քարային սելավներ, գետերի խորքային և կողային էրոզիան և ապարների թույլ ընթացող մեխանիկական հողմահարությունը:

Ըստ ГОСТ32868-2014 որ А, т6.А.1 տեղամասը երկրաբանական կառուցվածքի բարդության տեսակետից պատկանում է I (պարզ) կատեգորիային:

Ստորգետնյա ջրերը տեղամասում ներկայացված են յուրայի հասակի հրաբխածին-նստվածքային գոյացումների չստորաբժանված կոմպլեքսի ճեղքային, իսկ Դեբեդ գետի ափամերձ հատվածներում չորրորդական այլավիալ (գետային) նստվածքների ինֆիլտրացիոն ջրերով, որոնք տեղադրված են 100մ և 5÷10մ համապատասխան խորությունների վրա և ըստ գրականության տվյալների ագրեսիվ չեն բետոնի նկատմամբ:

ՀՀ սեյսմիկ շրջայնացման քարտեզի համաձայն շրջանը և վերանորոգվող փողոցները պատկանում է 1-ին սեյսմիկ գոտուն, բնահողերի հավանական

հորիզոնական արագացմամբ՝ Amax=0.3g (ՀՀՇՆ 20.04 հավ.1 Երկրաշարժա-դիմացկուն շինարարություն:Նախագծման նորմեր):

Տեղամասը կազմող բնահողերը ըստ սեյսմիկ ուժգնության պատկանում է 2-րդ կարգին:

Ստորև ներկայացված է բնահողերի բնորոշ ֆիզիկա-մեխանիկական հատկանիշների աղյուսակը, լաբորատոր փորձարկումների և գրականության տվյալների ամփոփման հիման վրա:

№ՀՀ	Բնահողերի ֆիզիկա-մեխանիկական հատկանիշները	ՇԵՐՏԵՐ	
		N2 կավ թեթև ավազային	N3 գլաքարա-ճալաքարային
1	Միջին ծավալային կշիռը $\gamma_{միջ}$ (տ/սմ³)	1.86	2.00
2	Տեսակարար կշիռը $\gamma_{տես}$(տ/սմ³)	2.74	2.66
3	Բնական խոնավությունը W (%)	20.61	16.18
4	Պլաստիկության թիվը (Jp)	0.193	-
5	Թանձրության ցուցանիշը (JL)	0.453	-
6	Ծակոտկենությունը (e)	0.77	0.63
7	Խոնավացման աստիճանը (G)	0.75	0.72
8	Ներքին շփման անկյունը φ^0(աստ.)	17	38
9	Շաղկապումը C (ԿՊա)	4.83	0.1
10	Դեֆորմացիայի մոդուլը E(ՄՊա)	17.4	32.2
11	Պայմանական դիմադրությունը R_0 (ՄՊա)	0.273	0.463
12	Խտացման գործակիցը (kխտ.)	1.0	0.95
13	Շեպերի բնական թեքություն	1:1.5	1:1.5
14	Մշակման կարգը (ՀՀՇՆ 32-01-2022) աղ. 101	III (7.3)	IV(5.4)

ГОСТ 33063-2014 աղ.3 համաձայն տեղանքը պատկանում է 1-ին տիպին (չոր վայրեր): Բնահողերը պատկանում են խոշորաբեկոր ենթակարգիկ, բացառությամբ որոշ հատվածների թույլ տարածքով փոքր հզորության կավերի (0.4-0.7մ):

Սառեցման պրոցեսների հետ կապված երևույթները վերանորոգվող տեղամասերում բացակայում են:

Աշխատանքային շերտի խոնավացման հիմնական աղբյուրը հանդիսանում են մթնոլորտային տեղումները:

Գրունտային ջրերը աշխատանքային շերտի խոնավացման պրոցեսի վրա ազդեցություն չունեն:

Վերանորոգվող փողոցների երկրաբանական կառուցվածքը ներկայացված է միմիանցից առանձին՝

1. Երիտասարդական փողոց (L=716մ)

   Կմ0+000÷կմ0+180- 0.0-0.2մ-ա/բ ծածկ խճային հիմքով
   0.2-1.5մ- գլաքարային (խոշորաբեկոր)

   Կմ0+180÷կմ0+716-0.0-0.25մ-ա/բ ծածկ խճային հիմքով
   0.25-0.55մ- թեթև ավազային կավ պ/մ
   0.55-2.0մ-գլաքարա-ճալաքարային (խոշորաբեկոր)

   Կմ0+170÷կմ0+220- հատվածի ա/ճ երթևեկելի մասում նստվածքային տեղամաս 0.1-0.15մ խորությամբ, որը հետևանք է կմ0+530 փողոցի ձախ մասում գտնվող աղբյուրի ջրերի, որոնք ներթափանցում են հողային պաստառ՝ գերխոնավացնելով այդ հատվածի կավային բնահողերը:

   Նախատեսել՝

   1. Աղբյուրի ջրերի հեռացում հողային պաստառից կամ
   2. Նստվածքային տեղամասից գերխոնավացված կավերի հեռացում (տաշտակ) 0.4-0.5մ խորության վրա և փոխարինում քարային լիզքով:

2. Ջրավազանի փողոց (L=687մ)

   Կմ0+000 համապատասխանում է երիտասարդական փող. Կմ0+716

   Կմ0+000 ÷կմ0+550- 0.0-0.2մ-ա/բ ծածկ խճային հիմքով
   0.2-1.6մ- թեթև ավազային կավ պ/մ
   1.6-2.0մ-գլաքարային (խոշորաբեկոր)

   Կմ0+550÷կմ0+687 0.0-0.18մ-ա/բ ծածկ խճային հիմքով
   0.18-1.5մ- գլաքարային (խոշորաբեկոր)

Կմ0+600 և կմ0+700- փողոցը հատում է հեղեղատար ձորակ:

Հատման վայրերում գտնվող կամրջային անցումների հիմքերը գտնվում են լավ վիճակում:

3. Սայաթ-Նովա փողոց (L=297մ)

Կմ0+000 համապատախանում է երիտասարդական փող. Կմ0+716

Կմ0+000 ÷կմ0+297- 0.0-0.25մ-ա/բ ծածկ խճային հիմքով

0.25-1.5մ- գլաքարային (խոշորաբեկոր)

Թև (L=99մ)

Կմ0+000÷կմ0+099- 0.0-0.25մ-ա/բ ծածկ խճային հիմքով

0.25-1.5մ- գլաքարային (խոշորաբեկոր)

4. Զորավար Անդրանիկի փողոց (L=1234մ)

Կմ0+000 համապատախանում է Սայաթ-Նովա փող. Կմ0+122

Կմ0+000 ÷կմ1+234- 0.0-0.19մ-ա/բ ծածկ խճային հիմքով

0.19-1.6մ- գլաքարային (խոշորաբեկոր)

5. Խուդյակով փողոց (L=263մ)

Կմ0+000 համապատախանում է Զորավար Անդրանիկ Կմ0+212

Կմ0+000 ÷կմ1+263- 0.0-0.17մ-ա/բ ծածկ խճային հիմքով

0.17-1.6մ- գլաքարային (խոշորաբեկոր)

6. Սպանդարյան փողոց (L=417մ)

Կմ0+000 համապատախանում է Զորավար Անդրանիկի փող. Կմ0+234

Կմ0+000 ÷կմ0+417- 0.0-0.20մ-ա/բ ծածկ խճային հիմքով

0.2-1.5մ- գլաքարային (խոշորաբեկոր)

Վերանորոգվող փողոցներում տեղադրված ջրթող արհեստական կառուցվածքների ներկա վիճակը և հետագա նախագծային լուծումները տրված են նախագծի ճանապարհային բաժնում:

Շինարարական աշխատանքների ժամանակ առաջացած շին. աղբը (ա/բ կտորտանք, ավելորդ բնահող, հին խողովակների մնացորդներ) կարելի է տեղափոխել լցակույտ (Ալավերդի համայնքի գործող աղբավայր) -կմ հեռավորության վրա:

Հորատանցքերի նկարագրությունը

1.Երիտասարդական փողոց

Հ-1 (կմ0+020)
Առ. ձախ 3մ

0.0-0.10մ-քայքայված ա/բ ծածկ
0.1-0.25մ-խճային հիմք
0.25-0.7մ-թեթև ավազային կավ կոպճով և մանրախճով 10-15%
0.7-1.7մ- գլաքարա-ճալաքարային (խոշորաբեկոր)

Հ-2 (կմ0+190) նստվածքային տեղամաս
Առ. ձախ 2մ

0.0-0.08մ-քայքայված ա/բ ծածկ
0.08-0.22մ-խճային հիմք
0.22-0.8մ-թեթև ավազային կավ կոպճով և մանրախճի պարունակությամբ 10-15%

Ն-1
0.5-0.8մ
0.8-2.0մ- գլաքարա-ճալաքար ավազային կավավազի խառնուրդով 30-35% (խոշորաբեկոր)

Ն-2
1.7-2.0մ

Հ-3 (կմ0+520)
Առ. ձախ 2մ

0.0-0.06մ-քայքայված ա/բ ծածկ
0.06-0.2մ-խճային հիմք
0.2-0.7մ-թեթև ավազային կավ կոպճով և մանրախճով 10-15%

Ն-3
0.3-0.6մ
0.7-1.6մ- գլաքարա-ճալաքարային (խոշորաբեկոր)

Հ-4 (կմ0+714)
Առ. վրա

0.0-0.08մ-քայքայված ա/բ ծածկ
0.08-0.21մ-խճային հիմք
0.21-1.5մ- գլաքարա-ճալաքարային (խոշորաբեկոր)

2.Ջրավազանի փողոց

Հ-5 (կմ0+300)
Առ. աջ 2մ

0.0-0.06մ-քայքայված ա/բ ծածկ
0.06-0.2մ-խճային հիմք
0.2-1.6մ- գլաքարա-ճալաքարային (խոշորաբեկոր)

Հ-6 (կմ0+596) կ/ա
Առ. ձախ 3մ

0.0-0.05մ-քայքայված ա/բ ծածկ
0.05-0.18մ-խճային հիմք
0.18-0.7մ-թեթև ավազային կավ կոպճով և մանրախճով 10-15%
0.7-2.0մ- գլաքարա-ճալաքարային (խոշորաբեկոր)

Ն-4
1.2-1.5մ

Հ-7 (կմ0+696) կ/ա
Առ. աջ 2.5մ

0.0-0.06մ-քայքայված ա/բ ծածկ
0.06-0.2մ-խճային հիմք
0.2-0.7մ-թեթև ավազային կավ կոպճով և մանրախճով 10-15%

Ն-5
0.4-0.7մ
0.7-2.0մ- գլաքարա-ճալաքարային (խոշորաբեկոր)

Ն-6
0.8-1.1մ

3.Սայաթ-Նովա փողոց
Հ-8 (կմ0+280)
Առ. ձախ 5մ

0.0-0.1մ-քայքայված ա/բ ծածկ
0.1-0.25մ-խճային հիմք
0.25-1.5մ- գլաքարա-ճալաքարային (խոշորաբեկոր)

4.Զորավար Անդրանիկի փողոց
Հ-9 (կմ0+040)
Առ. աջ 2.5մ

0.0-0.06մ-քայքայված ա/բ ծածկ
0.06-0.20մ-խճային հիմք
0.2-1.5մ- գլաքարա-ճալաքարային (խոշորաբեկոր)

Հ-10 (կմ0+400)
Առ. ձախ 4մ

0.0-0.06մ-քայքայված ա/բ ծածկ
0.06-0.19մ-խճային հիմք
0.19-1.5մ- գլաքարա-ճալաքարային (խոշորաբեկոր)

Ն-7
0.8-1.1մ

Հ-11 (կմ0+740)
Առ. վրա

0.0-0.08մ-քայքայված ա/բ ծածկ
0.08-0.22մ-խճային հիմք
0.22-1.6մ- գլաքարա-ճալաքարային (խոշորաբեկոր)

Հ-12 (կմ1+100)
Առ. ձախ 2մ

0.0-0.06մ-քայքայված ա/բ ծածկ
0.06-0.2մ-խճային հիմք
0.2-1.5մ- գլաքարա-ճալաքարային (խոշորաբեկոր)

Ն-8
0.6-0.9մ

5.Սպանդարյան փողոց

Հ-13 (կմ0+120)
Առ. ձախ 2.5մ

0.0-0.06մ-քայքայված ա/բ ծածկ
0.06-0.18մ-խճային հիմք
0.18-1.5մ- գլաքարա-ճալաքարային (խոշորաբեկոր)

Հ-14 (կմ0+410)
Առ. վրա

0.0-0.06մ-քայքայված ա/բ ծածկ
0.06-0.19մ-խճային հիմք
0.19-1.5մ- գլաքարա-ճալաքարային (խոշորաբեկոր)

Ն-9
0.5-0.8մ

6.Խուդյակովի փողոց

Հ-15 (կմ0+220)

Առ. վրա

0.0-0.06մ-քայքայված ա/բ ծածկ
0.06-0.19մ-խճային հիմք
0.19-1.5մ- գլաքարա-ճալաքարային (խոշորաբեկոր)

Երիտասարդական, Զ.Անդրանիկի, Սպանդարյան, Խուդյակով, Ջրավազան և Սայաթ-Նովա փողոցների ասֆալտապատման, կապիտալ վերանորոգման աշխատանքներ

Երիտասարդական փողոց

ARM STROY company

Եզրակացություններ

1. Վերանորոգվող փողոցների տեղամասերի ռելիեֆը նախալեռնային է:
2. Տեղամասերի կլիման տաք է (Տ):
3. Բնահողի սառեցման առավելագույն խորությունը 30սմ է:
4. Տեղամասերի երկրաբանական կառուցվածքը պարզ է:
5. Տեղամասի հիդրոերկրաբանական կառուցվածքը բարենպաստ է՝ ստորգետնյա ջրերը մինչև 10մ խորությունը բացակայում են:
6. Շրջանը և տեղամասերը պատկանում է 1-ին սեյսմիկ գոտուն:
7. Բնահողերը ըստ սեյսմիկ ուժգնության- II կարգի են:
8. Ժամանակակից ֆիզիկա-երկրաբանական պրոցեսներից տեղամասում տարածված են գետակների վարարումներ, ցեխա-քարային սելավներ, բնահողերի մեխանիկական հողմնահարությունը, գետակների կողային և խորքային էրոզիան:
9. Աշխատանքային շերտի բնահողի խոնավության հիմնական աղբյուր են հանդիսանում մթնոլորտային տեղումները:
10. Գոյություն ունեցող ա/բ ծածկը հիմնմականում քայքայված է:
11. Գոյություն ունեցող /բ ծածկը մշակել (հեռացնել) ֆրեզավորման մեթոդով:
12. Փողոցների հողային պաստառը գտնվում է լավ վիճակում, բացառությամբ Երիտասարդական փողոցի կմ0+170÷կմ0+220 նստվածքային հատվածի:
13. Գոյություն ունեցող բնահողերը հանդիսանում են հուսալի բնական հիմք հողային պաստառի համար:
14. Շրթող արհեստական կառուցվածքները հիմնականում գործում են նորմալ:
15. Շինարարական աշխատանքների ընթացքում առաջացած աղբը տեղափոխել լցակույտ:

Տնօրեն՝

Հաստատում եմ
«ԱՐՄՇԻՆ ԼԱԲ» ՍՊԸ
Ռ. Սեփանյան

Բնահողերի ֆիզիկո-մեխանիկական հատկությունների աղյուսակ

Երիտասարդական, Զ.Անդրանիկի, Սպանդարյան, Խուդյակով, Ջրավազան և Սայաթ-Նովա փողոցների ասֆալտապատման, կապիտալ վերանորոգման աշխատանքներ

Նմուշ2	Նմուշարկման կայքը	Նմուշարկման խորությունը(Մ)	Բնական խոնավությունը,%	Ծավալային կշիռ(գ/սմ³)		Տեսակարար կշիռ, γ(գ/սմ³)	Պլաստիկությունը (Ip)			Ծակոտկենության գործակիցը,C	Թանձրության ցուցանիշը IL	Ներքին շփման անկյունը,φ.	Շաղկապումը,C (կգ/սմ²)	Դեֆորմացիայի մոդուլը,E (կգ/սմ.)	Պայմանական դիմադրությունը R₀ (կգ/սմ²)	Ճկման(սառման) ցուցանիշը,Ո(սմ)	Ուռչման ցուցանիշը, Н	Խոնավության աստիճանը,G	Ֆիլտրացիայի գործակիցը,Kֆ(մ/օր)	Ազդության սահմանը Rսեղ (կգ/սմ²)		Հողմնահարման գործակիցըKh	Փափկեցման գործակիցը Kփ	Խտացման գործակիցը Kիստ	Շեպերի բնական թեքությունը	Լուծվող աղերի պարունակությունը,%	Մասնիկների չափը,մմ/հատիկաչափման կազմը%												Մշակման կարգը ՀՀՇՆ 32-01-2022 աղ.101	Բնահողերի անվանումը
				Բնական	Կմախքի		Վերին սահման	Ստորին սահման	Թիվը											Չոր վիճակում	Ջրահագեցած վիճակում						200	100-200	50-100	20-50	10-20	2-10	0,5-2	0.25-0,5	0.1-0.25	0.05-0.1	0.25-0.05	0.001-0.025	0,001		
1	Հ-2	0.5-0.8	22,82	1,8	1,52	2,74	32	13	19	0,80	0,46	17	0,46	165	2,6	0	0	0,78	0	0	0	0	0	1,0	1:1.5	0	0	0	6	7	7	4	3	5	12	11	9	16	20	III	կավ
2	Հ-2	1.7-2.0	17,88	2,00	1,66	2,65	0	0	0	0,60	0	39	0,01	350	5,0	0	0	0,79	0	0	0	0	0	0,95	1:1.5	0	23	14	8	5	4	6	5	3	4	25	0	0	0	IV	քարա-ճալա
3	Հ-3	0.3-0.6	20,12	1,86	1,50	2,73	37	17	20	0,74	0,44	17	0,50	180	2,8	0	0	0,74	0	0	0	0	0	1,0	1:1.5	0	0	0	8	5	8	5	3	7	9	10	10	13	22	III	կավ
4	Հ-6	1.2-1.5	18,18	2,02	1,64	2,66	0	0	0	0.62.	0	38	0,01	320	4,6	0	0	0,78	0	0	0	0	0	0,95	1:1.5	0	20	15	9	4	6	4	3	4	5	30	0	0	0	IV	քարա-ճալա
5	Հ-7	0.4-0.7	18,88	1,88	1,52	2,74	40	20	20	0,76	0,46	17	0,49	177	2,8	0	0	0,74	0	0	0	0	0	1,0	1:1.5	0	0	0	7	6	6	4	6	6	11	10	12	10	22	III	կավ
6	Հ-7	0.8-1.1	18,40	2,01	1,60	2,66	0	0	0	0,66	0	38	0,01	290	4,2	0	0	0,74	0	0	0	0	0	0,95	1:1.5	0	21	14	8	5	3	5	4	5	10	25	0	0	0	IV	քարա-ճալա
7	Հ-10	0.8-1.1	15,69	1,96	1,62	2,65	0	0	0	0,63	0	38	0,01	310	4,5	0	0	0,66	0	0	0	0	0	0,95	1:1.5	0	26	16	8	7	5	4	3	6	2	23	0	0	0	IV	քարա-ճալա
8	Հ-11	0.6-0.9	14,15	2,03	1,64	2,67	0	0	0	0,63	0	38	0,01	310	4,5	0	0	0,60	0	0	0	0	0	0,95	1:1.5	0	25	15	8	7	5	3	4	3	5	25	0	0	0	IV	քարա-ճալա
9	Հ-14	0.5-0.8	16,51	2,00	1,65	2,66	0	0	0	0,61	0	39	0,01	350	5,0	0	0	0,72	0	0	0	0	0	0,95	1:1.5	0	28	15	8	6	4	6	3	4	6	20	0	0	0	IV	քարա-ճալա

Պատասխանատու կատարողներ

ստորագրություն

Վ.Առաքելյան
անուն,ազգանուն

Նախագծի Կազմ

Содержание

Քարտեզ/ Карта
Բացատրագիր/ Пояснительная записка
Գծագրեր/Чертежи

1.01-1.12. Ճանապարհի իրադրության հատակագիծ / Ситуационный план дороги

2.01-2.02.Երկայնական կտրվածք/ Продольный профиль

3.01-3-09. Լայնական կտրվածքներ / Поперечный разрез

4.01-4-03. Փռված հատակագիծ/ Подробный план

5.01-5.03. Կահավորման հատակագիծ/План обустройства

6. Ստորին հենապատ (Երկայնական և լայնական կտրվածք)/Нижняя подпорная стена (Продольные и поперечные сечения)

7. Ջրհորների միացման մետաղական խողովակ d-325մմ ԿՄ0+441/ Металлическая труба для соединения колодцев d-325 КМ0+441

8. Մետաղական ցանց 30x34մմ հավաքովի վաքերի վրա/Металлическая сетка 30x34мм на зборных лотках

9. Գոյություն ունեցող հենապատի ամրացում ձախ ԿՄ0+360-ԿՄ0+395/Усиление сущ. подпорной стены КМ0+360-КМ0+395

10. Բազրիք մայթի կողքը ԿՄ0+029-ԿՄ0+177/ Перила КМ0+029-КМ0+177

11. Բազրիք մայթի կողքը ԿՄ0+177-ԿՄ0+716/ Перила КМ0+177-КМ0+716

12. Ջրհորների կառուցվածքը H-1.4մմ/ Конструкция колодцев H-1.4мм

13. Տիպային գծագրեր / Типовые чертежы

Ամփոփագրեր/ Ведомости

1. Հողային աշխատանքների ամփոփագիր/Ведомость земляных работ
2. Հողային աշխատանքների ամփոփագիր (հենապատեր)/Ведомость земляных работ (подпорные стены)
3. Երթևեկելի մասի նորոգման ամփոփագիր / Ведомость проезжей части
4. Մուտքերի և իջատեղերի ամփոփագիր/Ведомость въездов и съездов
5. Մայթերի ամփոփագիր/ Ведомость тротуаров
6. Վաքերի ամփոփագիր/ Ведомость лотков
7. Նշանների ամփոփագիր/ Ведомость знаков

8. Նշագծման ամփոփագիր/ Ведомость разметки
9. Սիզամարգի և ծառաբների ամփոփագիր/ Ведомость газон
10. Դիտահորերի ամփոփագիր/ Ведомость люков
11. Համահավաք ամփոփագիր / Сводная ведомость

ԵՐԻՏԱՍԱՐԴԱԿԱՆ ՓՈՂՈՑ

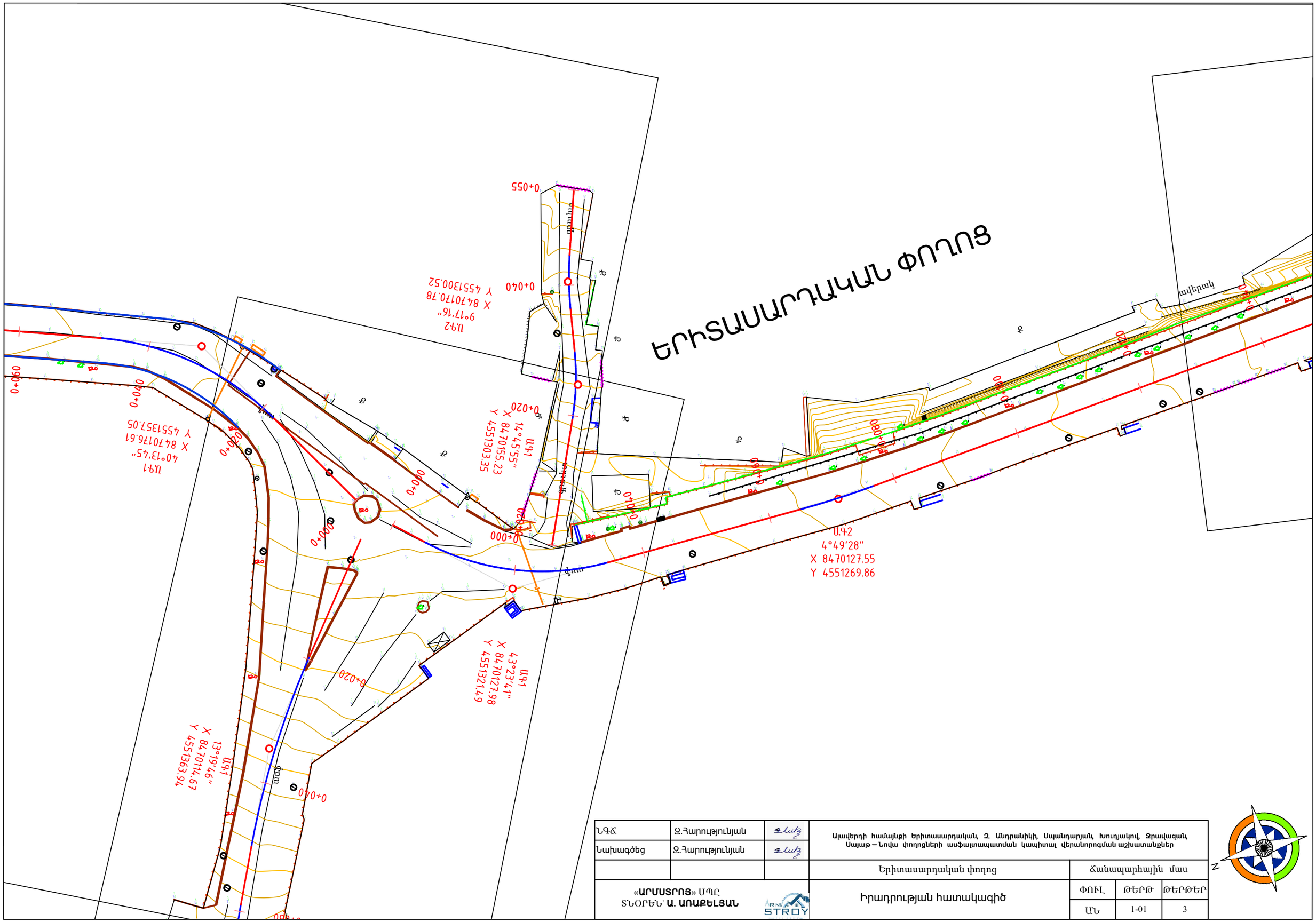

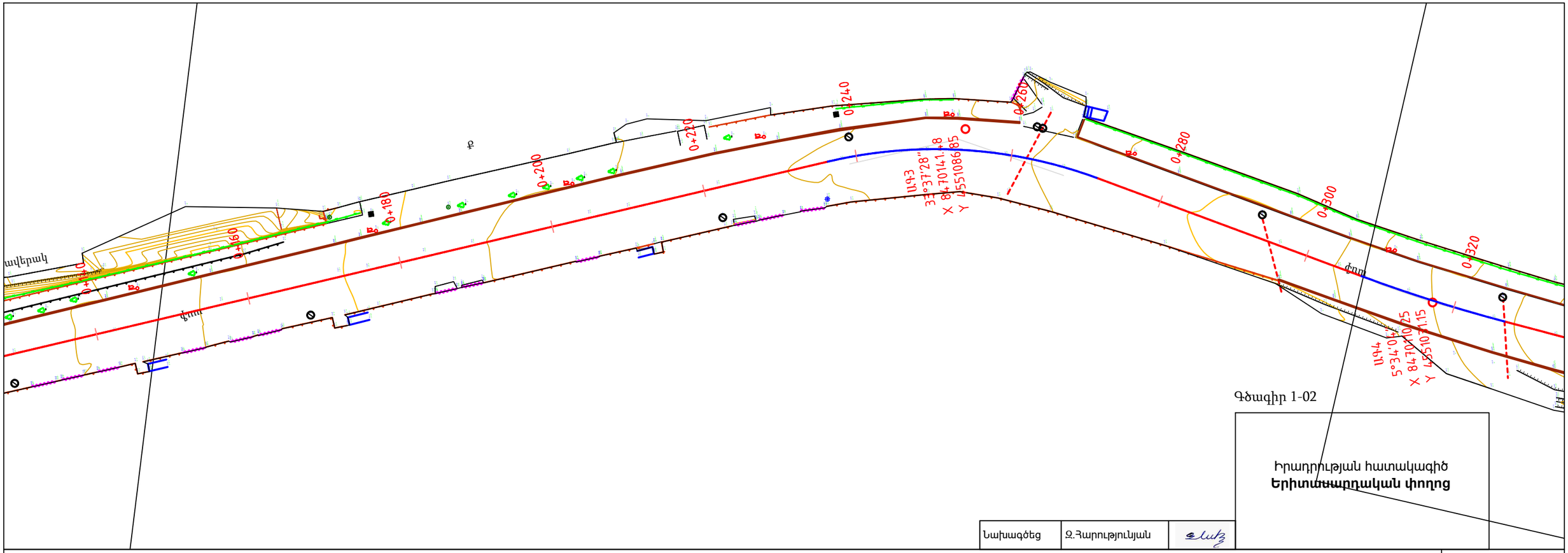

Գծագիր 1-02

Իրադրության հատակագիծ
Երիտասարդական փողոց

Նախագծեց	Զ.Հարությունյան	

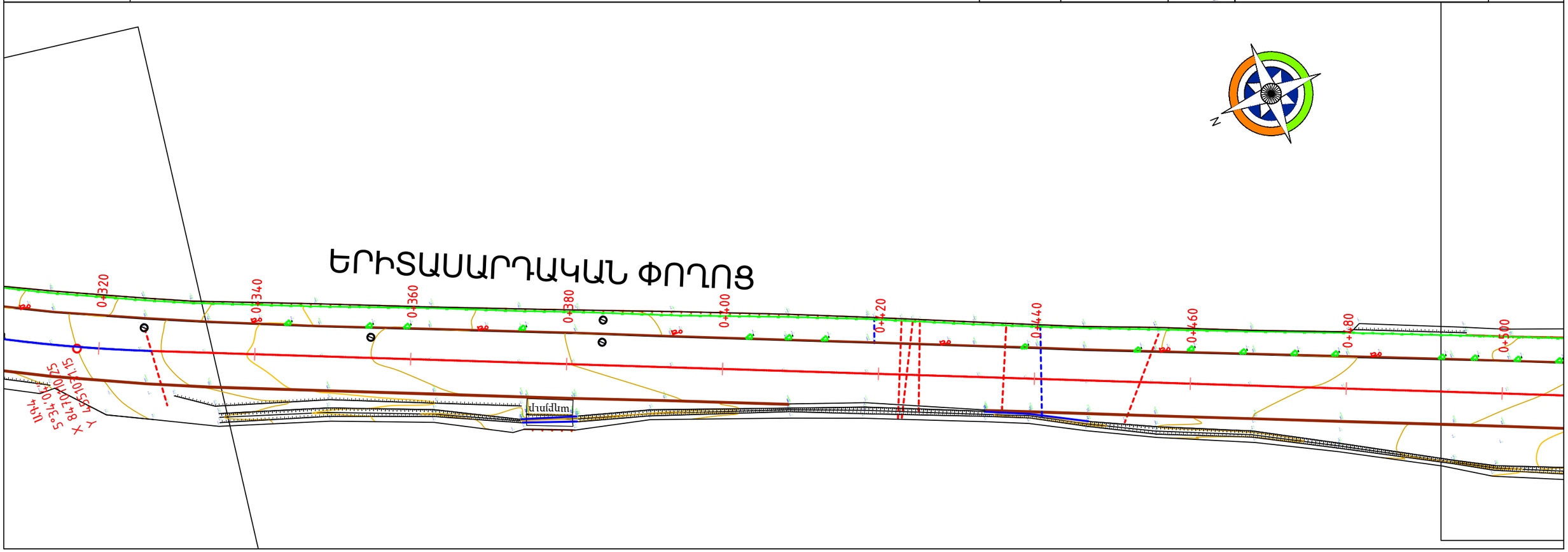

ԵՐԻՏԱՍԱՐԴԱԿԱՆ ՓՈՂՈՑ

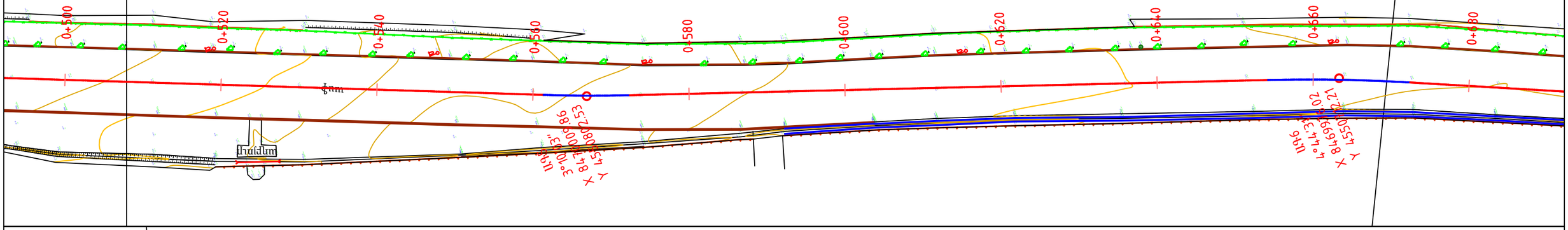

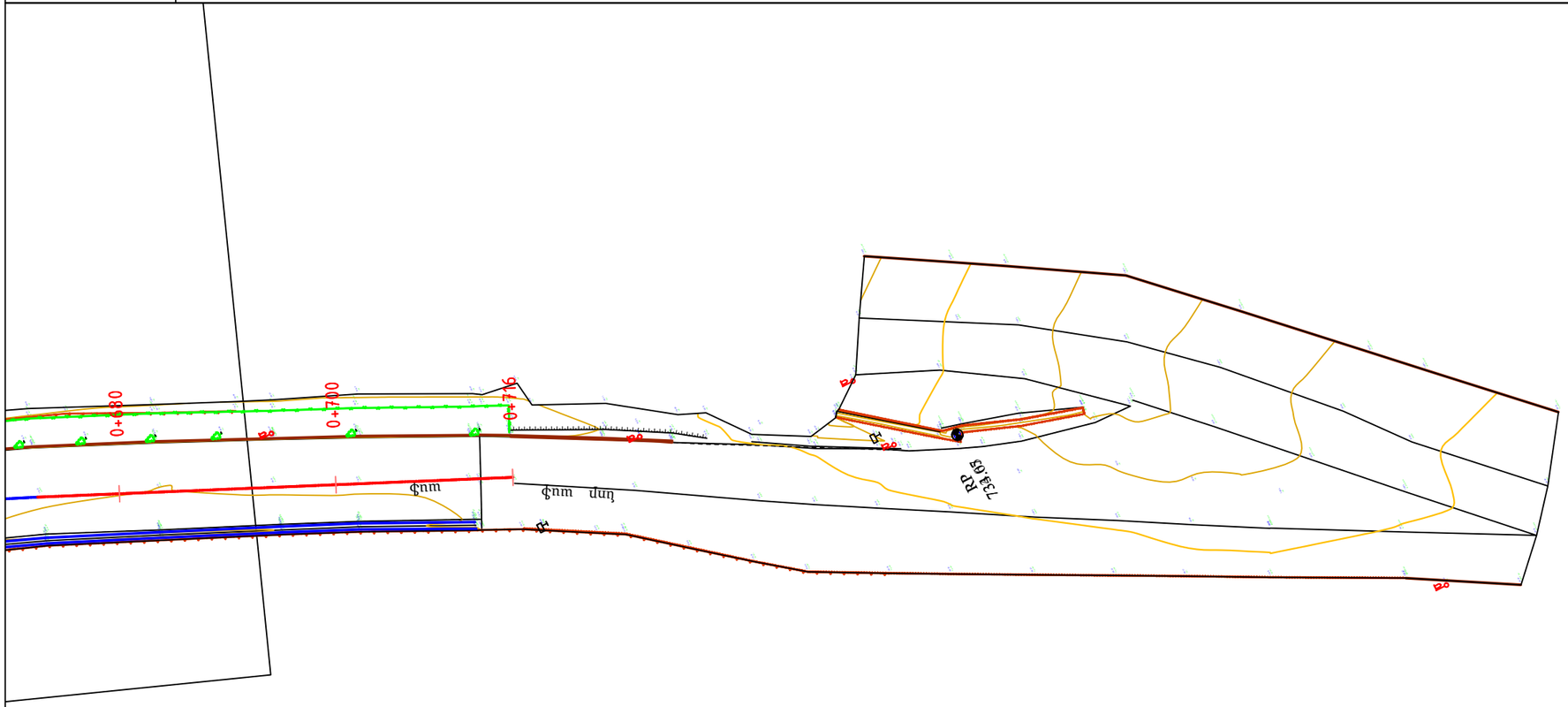

Գծագիր 1-03

Իրադրության հատակագիծ
Երիտասարդական փողոց

Նախագծեց	Զ.Հարությունյան	

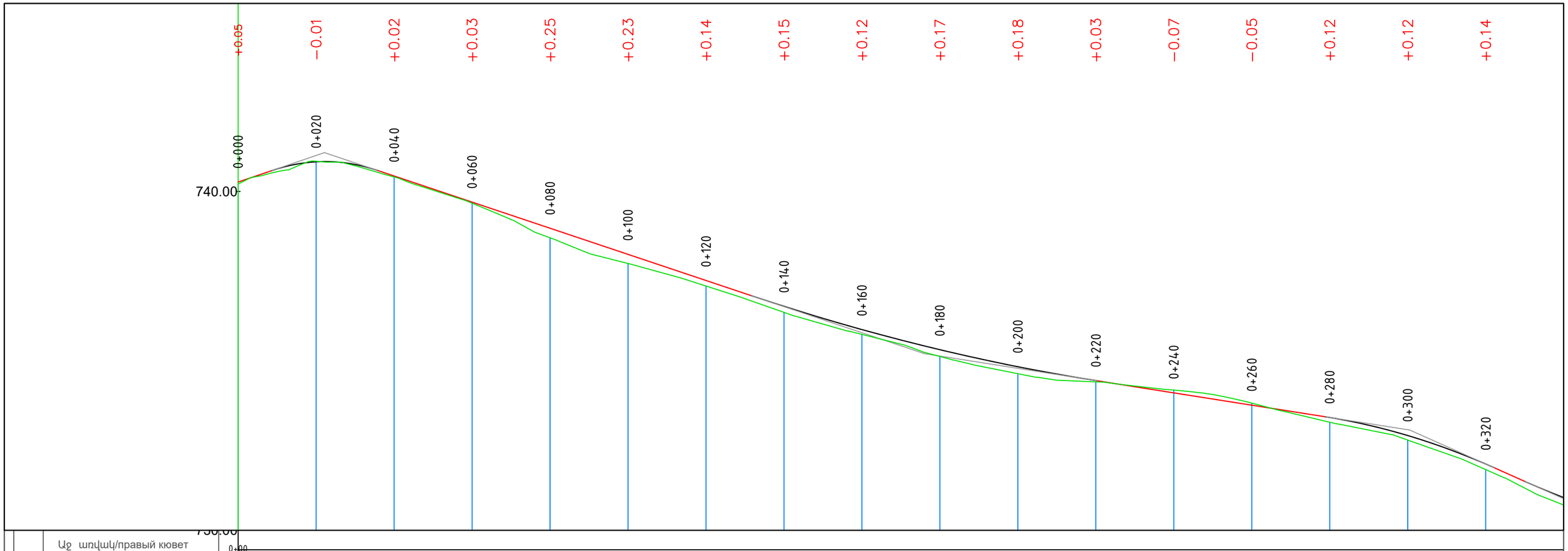

Նախագծային տվյալներ Проектные данные	Աջ առվակ/правый кювет	1	0+00																
	Ձախ առվակ/Левый кювет																		
	Թեքություն/Уклон (‰) Շառավիղ/Радиус (մ/м) Երկարություն/Длина (մ/м)	2	34‰ 9	09 R=400 K=27	36	33‰ 96			32 R=5000 K=89				20	16‰ 59		79 R=1500 K=43		22	45‰ 8 30
	Ճանապարհի առանցքի նիշը (մ) Отметка оси дороги (м)	3	740.24	740.76	740.40	739.73	739.06	738.39	737.72	737.06	736.46	735.95	735.51	735.15	734.84	734.52	734.21	733.75	733.02
Փաստացի տվյալներ Фактические данные	Գետնի նիշը (մ) Отметка земли (м)	4	740.19	740.77	740.37	739.70	738.81	738.15	737.58	736.90	736.34	735.77	735.33	735.12	734.91	734.58	734.09	733.63	732.87
	Հեռավորությունը (մ) Расстояние (м)	5	20	20	20	20	20	20	20	20	20	20	20	20	20	20	20	20	20
	ԿՄ КМ	6	0+020	0+040	0+060	0+080	0+100	0+120	0+140	0+160	0+180	0+200	0+220	0+240	0+260	0+280	0+300	0+320	0+340
	Հորիզոնական ծրագիծ Горизонтальная геометрия	7	5.58	a-43°23'41" R-38 L-28.78	30.67	a-4°49'28" R-139 L-11.67	159.58								a-33°37'28" R-60 L-35.21		36.00	a-5°34'04" R-200 L-19.44	

ՆԳՁ ГИП	Զ.Հարությունյան З.Арутюнян		Երիտասարդական, Զ.Անդրանիկի, Սպանդարյան, Խուդյակով, Ջրավազան և Սայաթ–Նովա փողոցների ասֆալտապատման, կապիտալ վերանորոգման աշխատանքներ
Նախագծեց Проектировал	Զ.Հարությունյան З.Арутюнян		
			Երիտասարդական փողոց
«ԱՐՄՍՏՐՈՅ» ՍՊԸ ՏՆՕՐԵՆ՝ Ա. ԱՌԱՔԵԼՅԱՆ			Երկայնական կտրվածք Продольный профиль

Ճանապարհային մաս Дорожная часть		
ՓՈՒԼ СТАДИЯ	ԹԵՐԹ ЛИСТ	ԹԵՐԹԵՐ ЛИСТ
ԱՆ РП	2-01	2

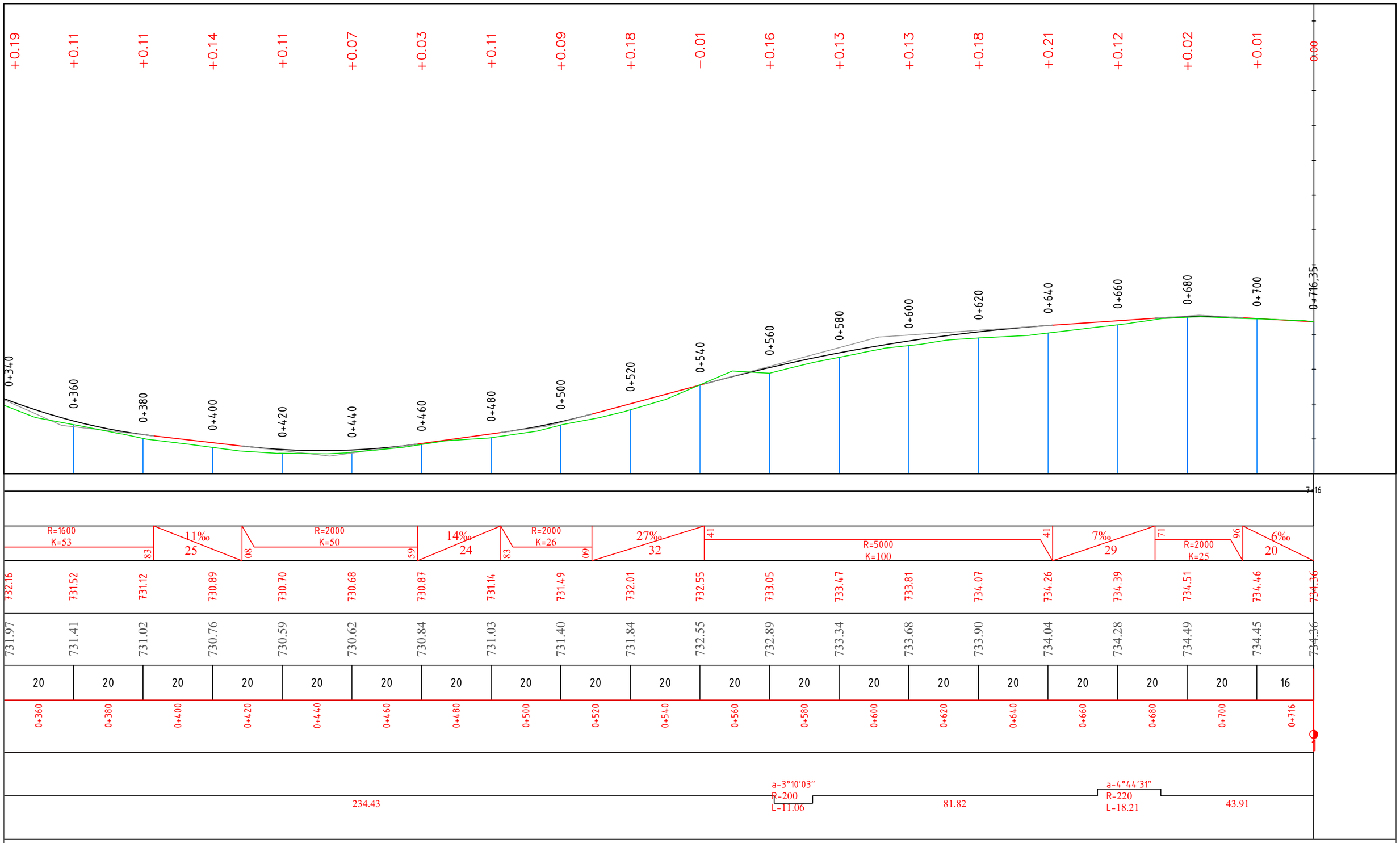

Թերթ/Лист 2-02

Երկայնական կտրվածք
Продольный профиль
Երիտասարդական փողոց

Նախագծեց Проектировал	Զ.Հարությունյան З.Арутюнян	

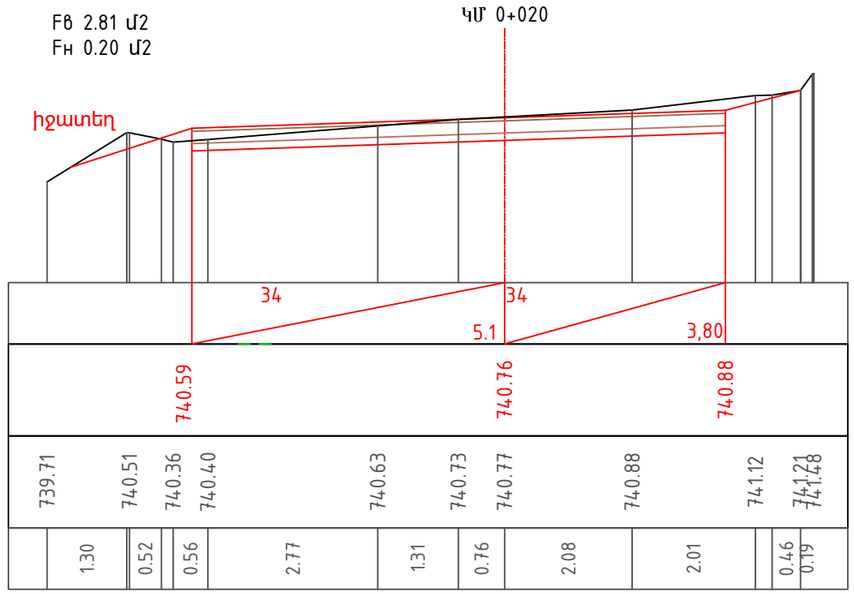

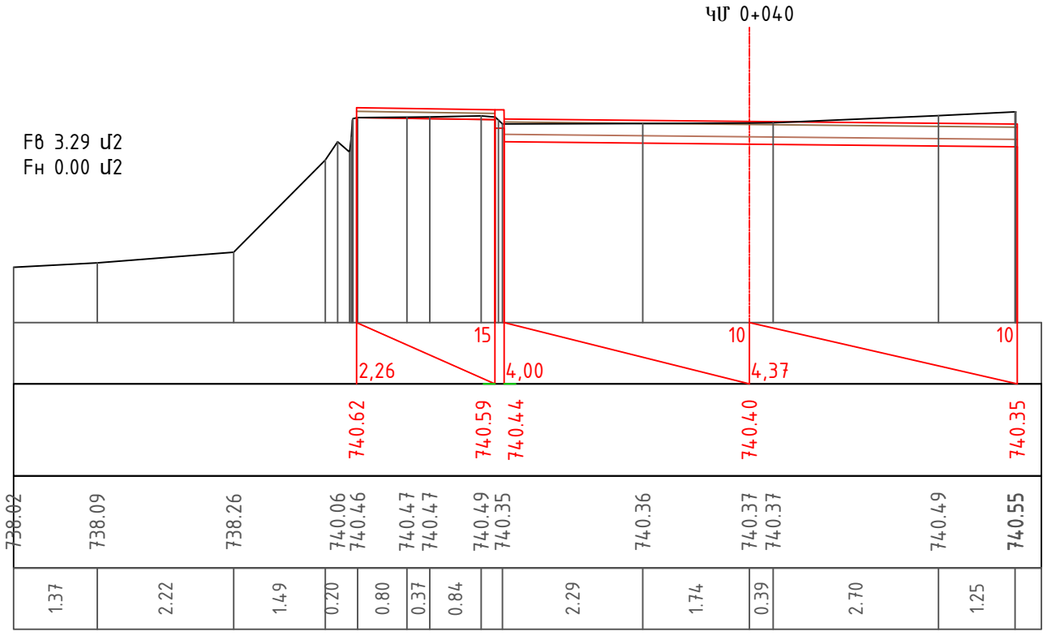

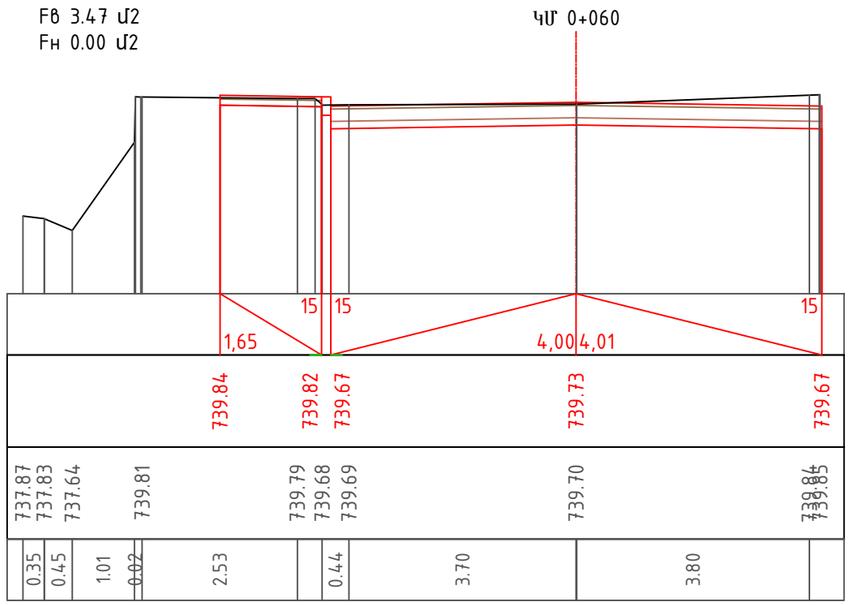

ՆԳԾ	Զ.Հարությունյան		Ալավերդի համայնքի Երիտասարդական, Զ. Անդրանիկի, Սպանդարյան, Խուդյակով, Ձրավազան, Սայաթ – Նովա փողոցների ասֆալտապատման կապիտալ վերանորոգման աշխատանքներ		
Նախագծեց	Զ.Հարությունյան				
			Երիտասարդական փողոց	Ճանապարհային մաս	
«ԱՐՄՍՏՐՈՅ» ՍՊԸ ՏՆՕՐԵՆ՝ Ա. ԱՌԱՔԵԼՅԱՆ			Լայնական կտրվածքներ	ՓՈՒԼ	ԹԵՐԹ	ԹԵՐԹԵՐ
				ԱՆ	3-01	9

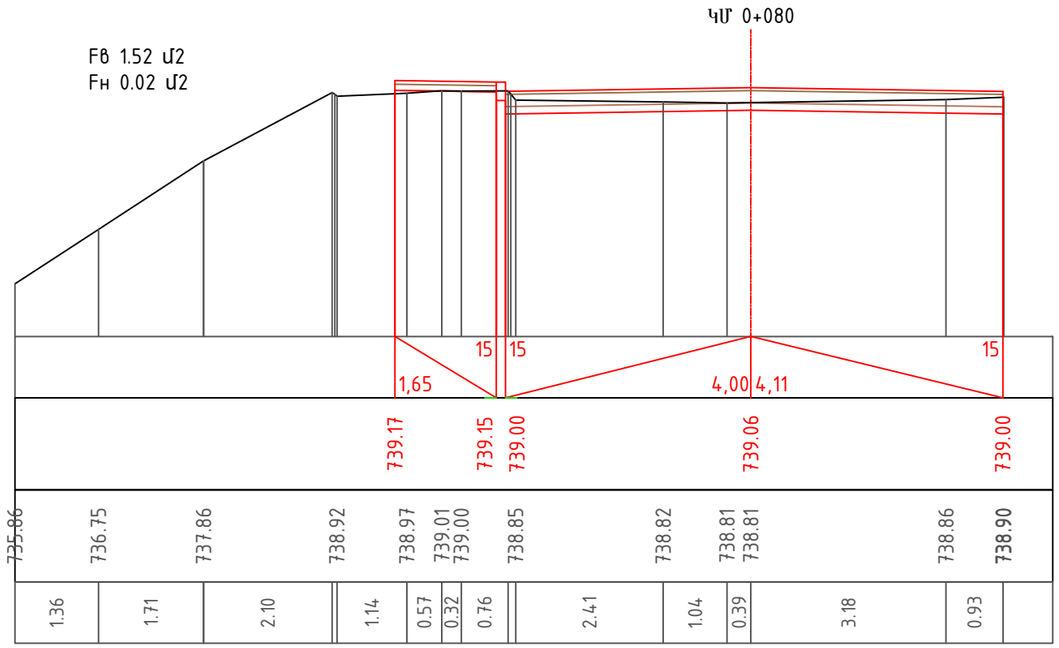

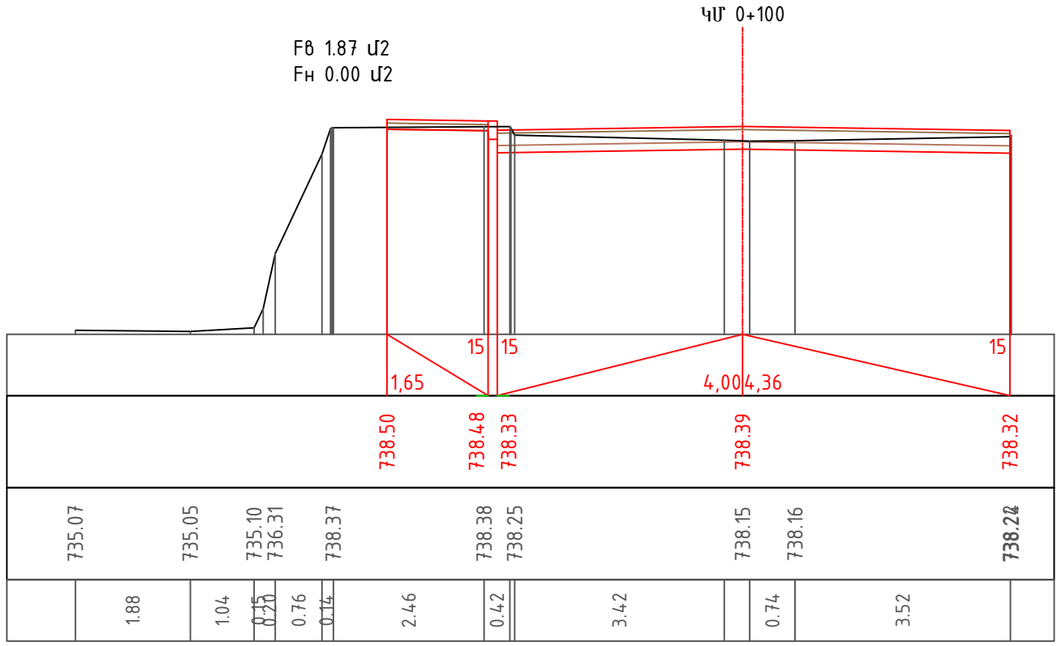

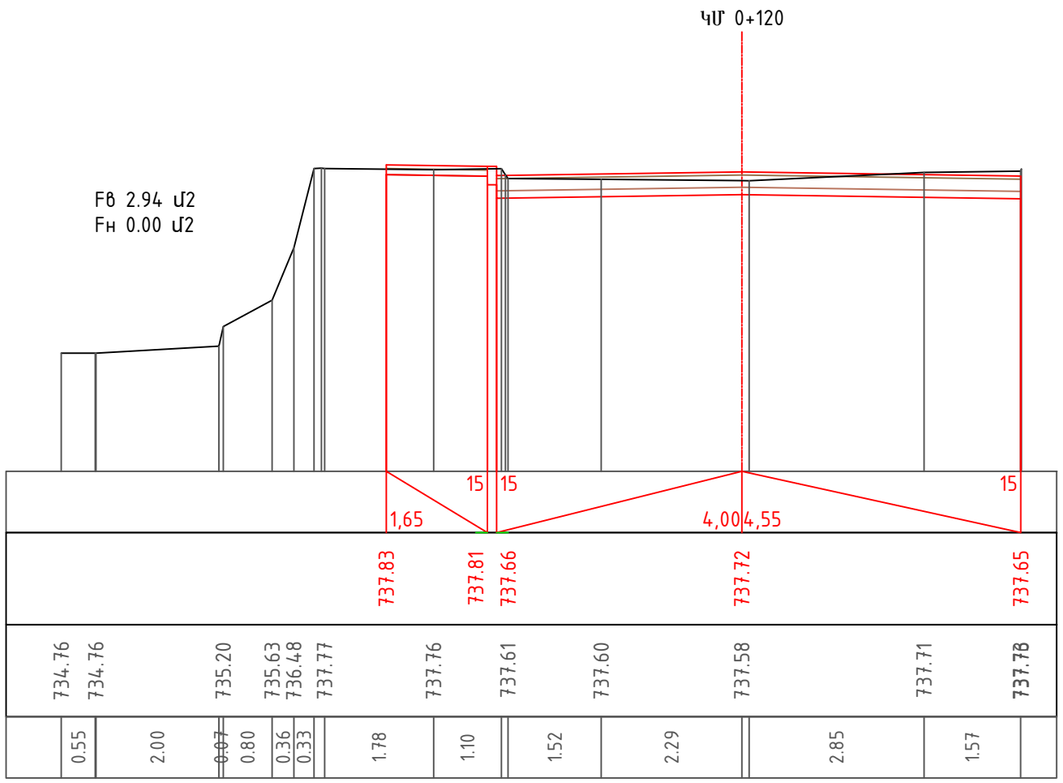

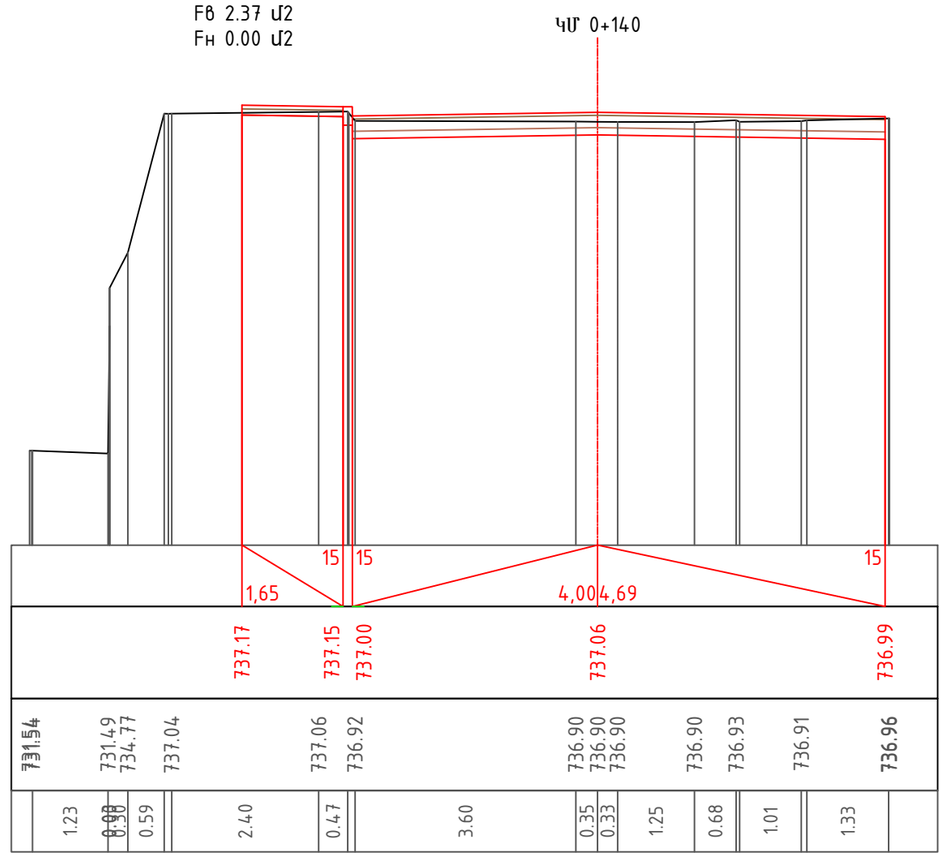

Նախագծեց Проектировал	Զ.Հարությունյան З.Арутюнян		Լայնական կտրվածքներ / Поперечный разрез	Թերթ/Лист 3-02

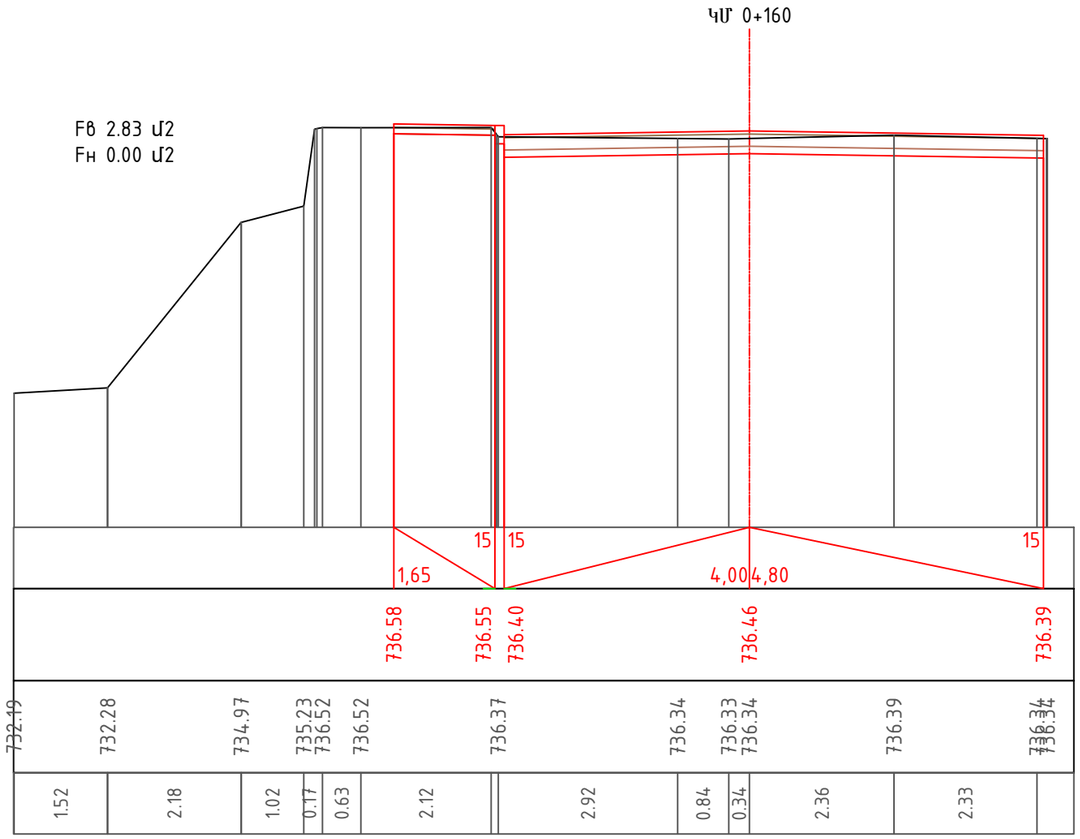

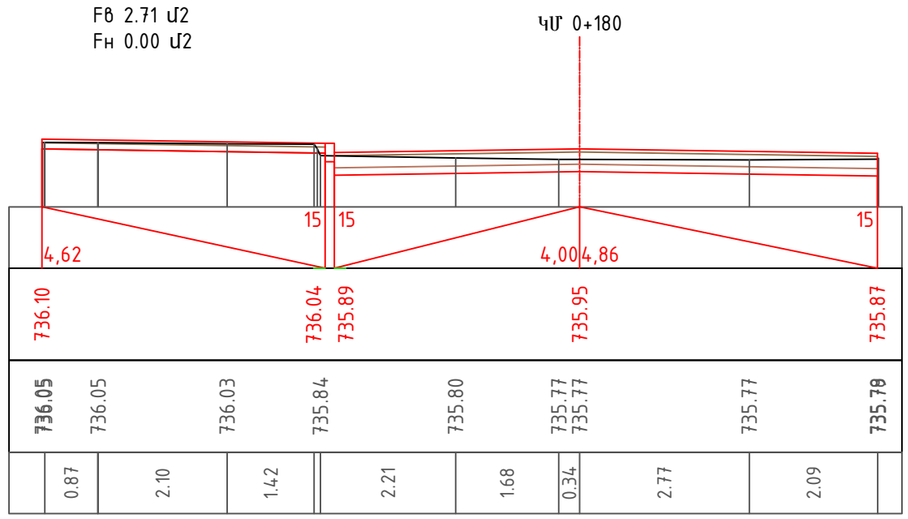

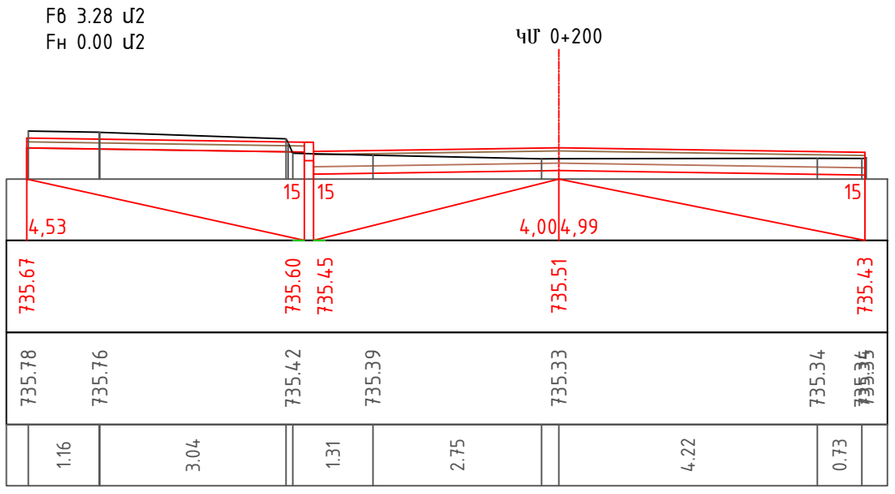

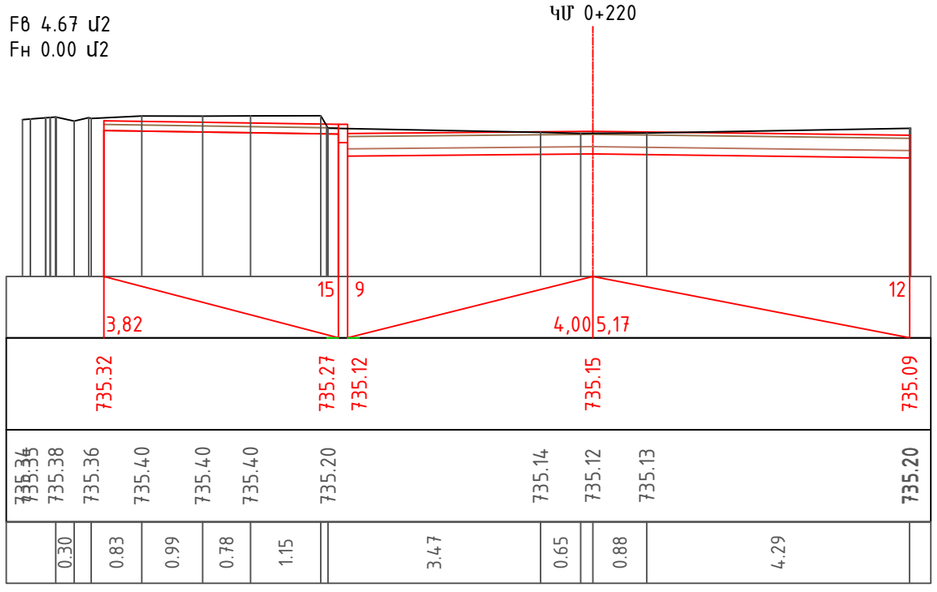

Նախագծեց Проектировал	Զ.Հարությունյան З.Арутюнян		Լայնական կտրվածքներ / Поперечный разрез	Թերթ/Лист 3-03

Fв 5.87 մ2
Fн 0.00 մ2

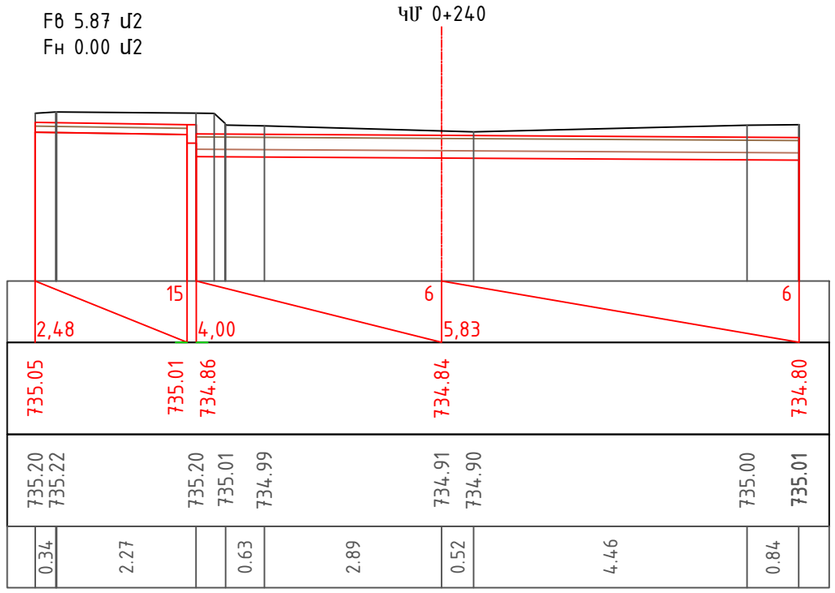

Fв 5.22 մ2
Fн 0.00 մ2

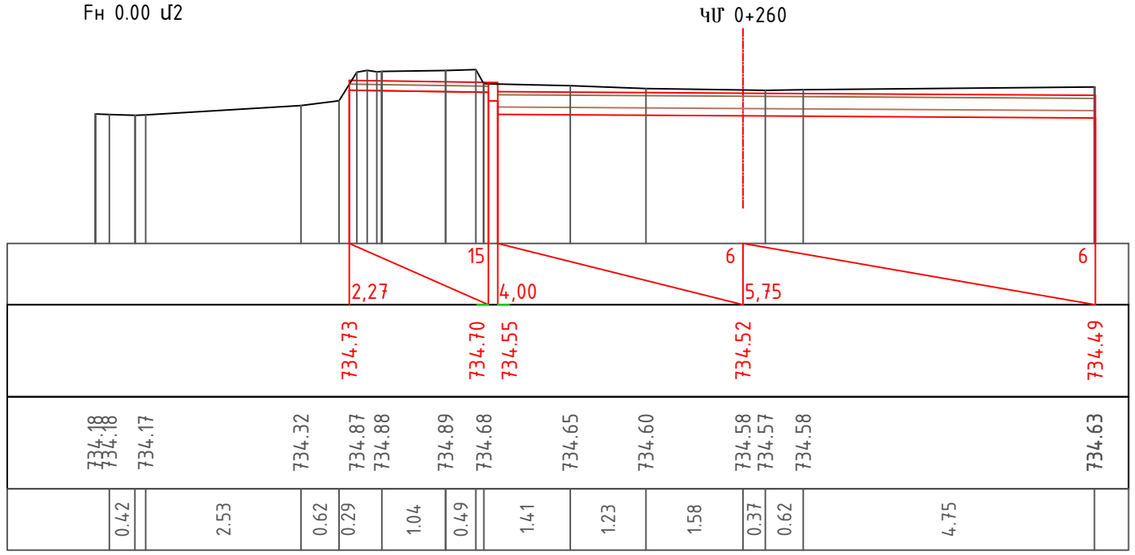

Fв 3.03 մ2
Fн 0.00 մ2

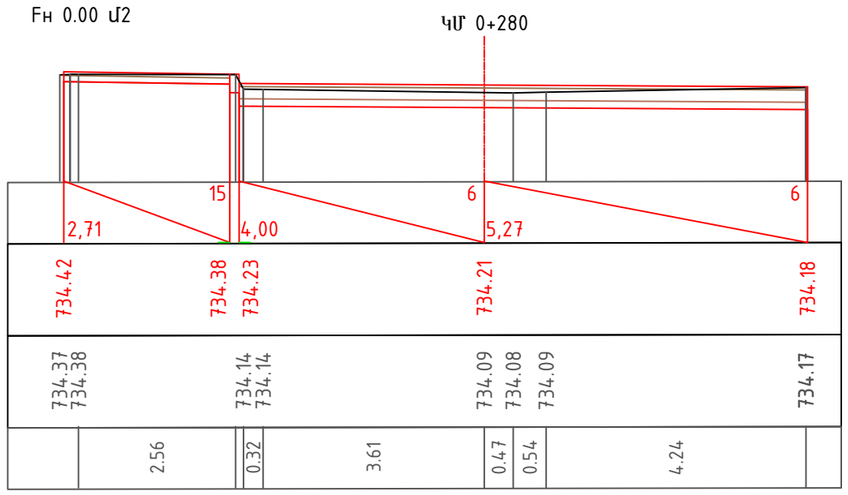

Fв 3.45 մ2
Fн 0.00 մ2

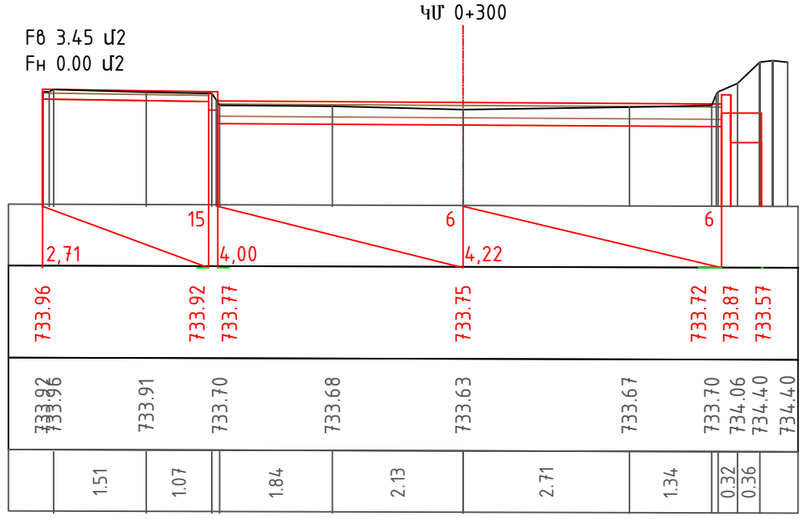

Նախագծեց Проектировал	Զ.Հարությունյան З.Арутюнян		Լայնական կտրվածքներ / Поперечный разрез	Թերթ/Лист 3-04

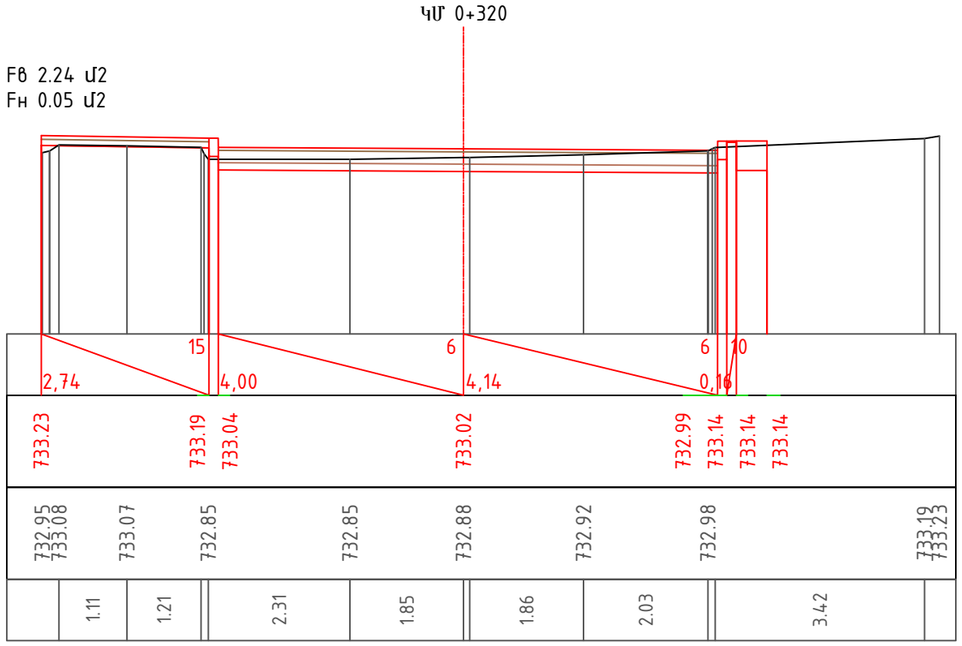

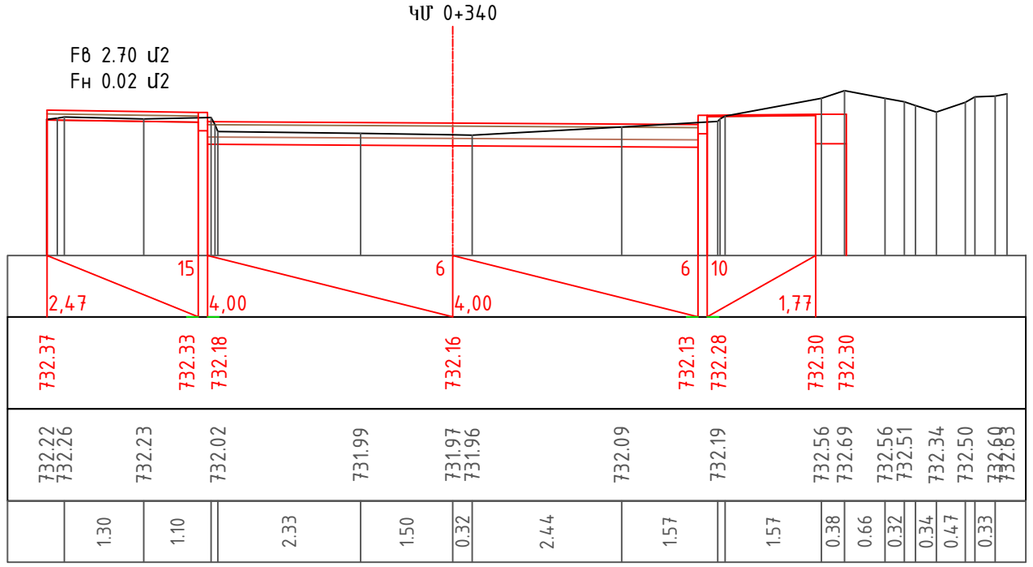

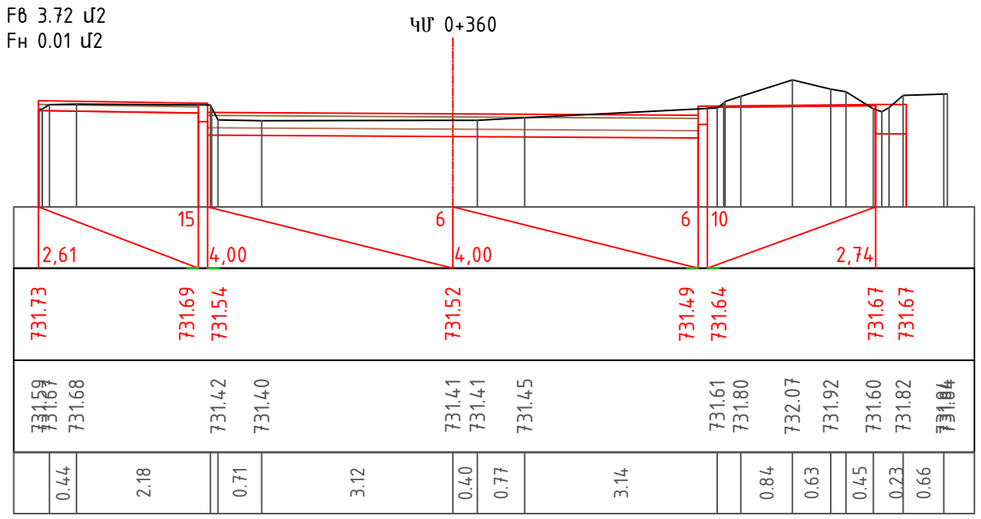

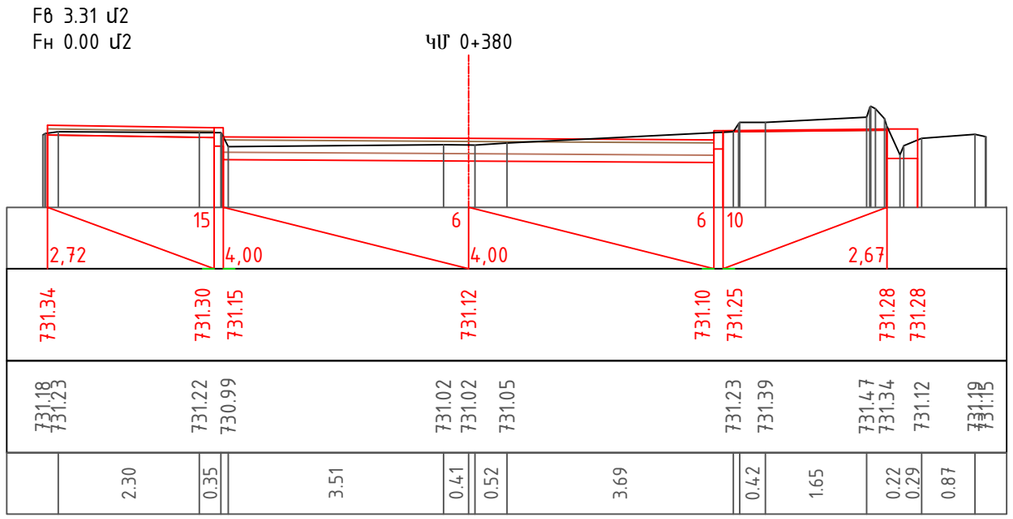

Նախագծեց Проектировал	Զ.Հարությունյան З.Арутюнян		Լայնական կտրվածքներ / Поперечный разрез	Թերթ/Лист 3-05

ԿՄ 0+400

ՖԹ 2.33 մ2
ՖՀ 0.14 մ2

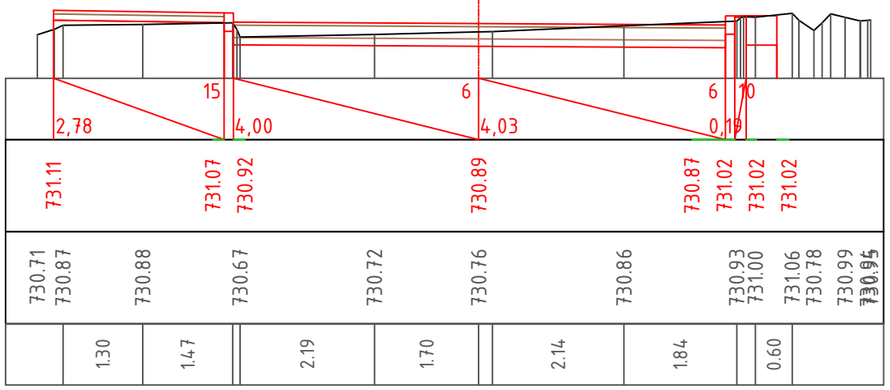

ԿՄ 0+420

ՖԹ 2.50 մ2
ՖՀ 0.03 մ2

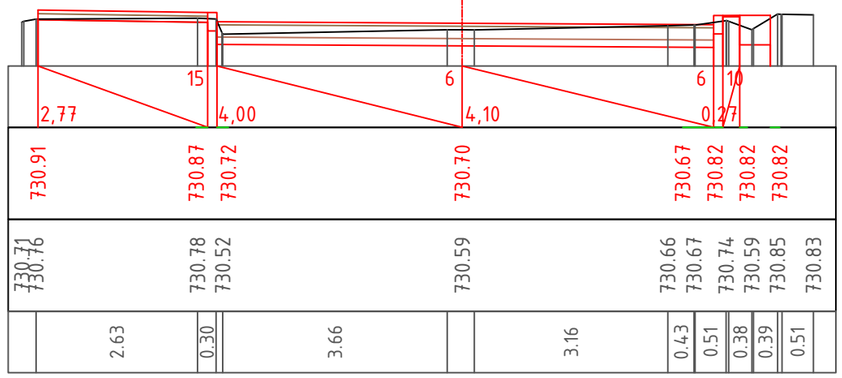

ԿՄ 0+440

ՖԹ 3.50 մ2
ՖՀ 0.04 մ2

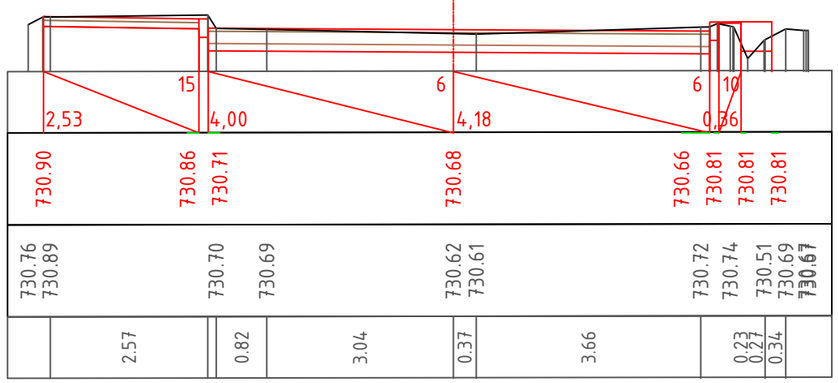

ԿՄ 0+460

ՖԹ 3.43 մ2
ՖՀ 0.00 մ2

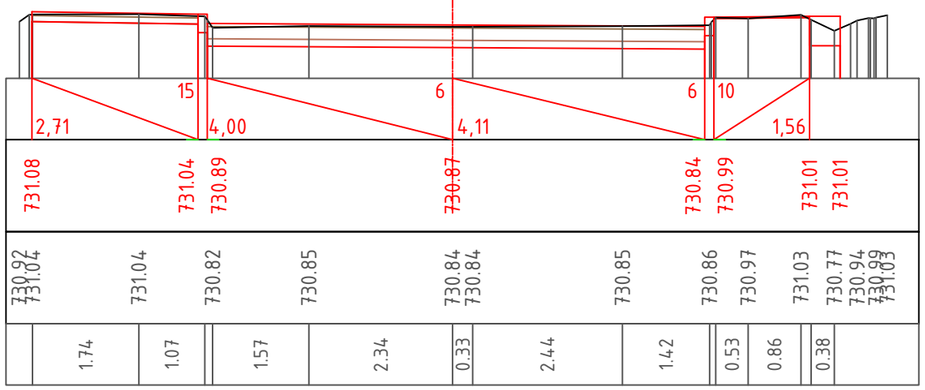

ԿՄ 0+480

ՖԹ 2.97 մ2
ՖՀ 0.00 մ2

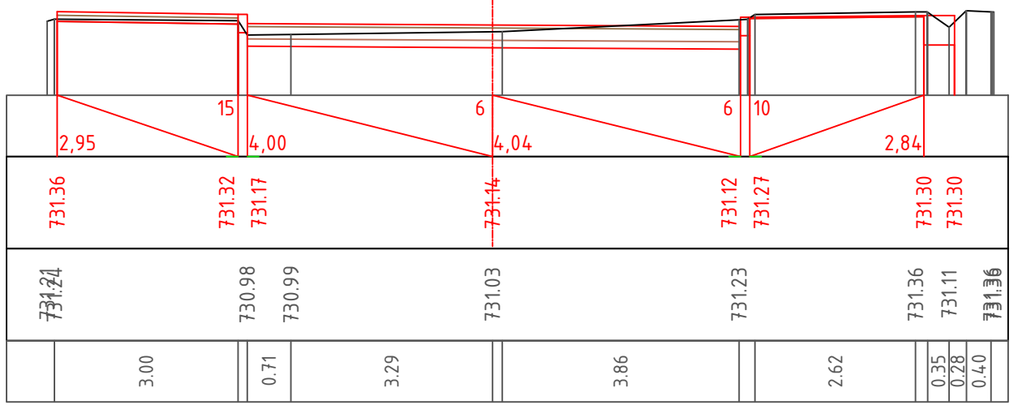

ԿՄ 0+500

ՖԹ 3.22 մ2
ՖՀ 0.11 մ2

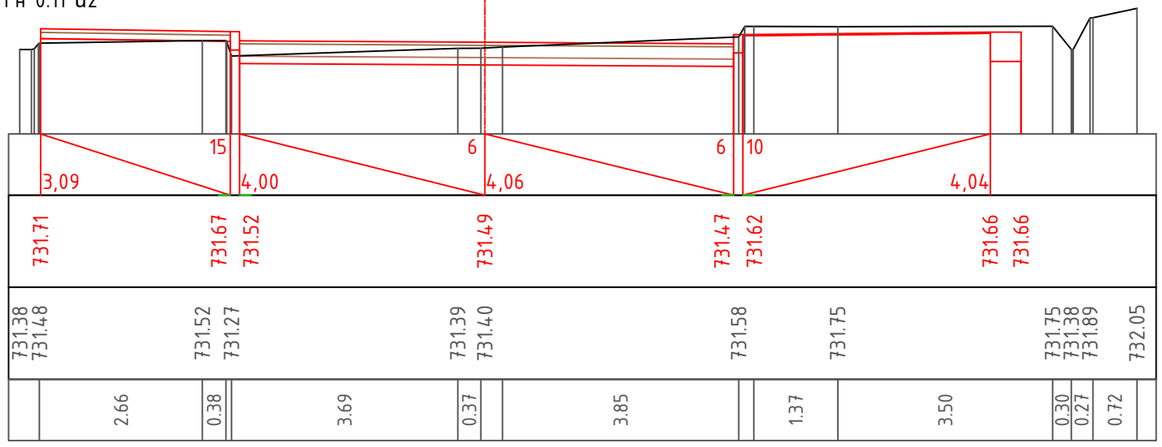

Նախագծեց Проектировал	Զ.Հարությունյան З.Арутюнян		Լայնական կտրվածքներ / Поперечный разрез

Թերթ/Лист
3-06

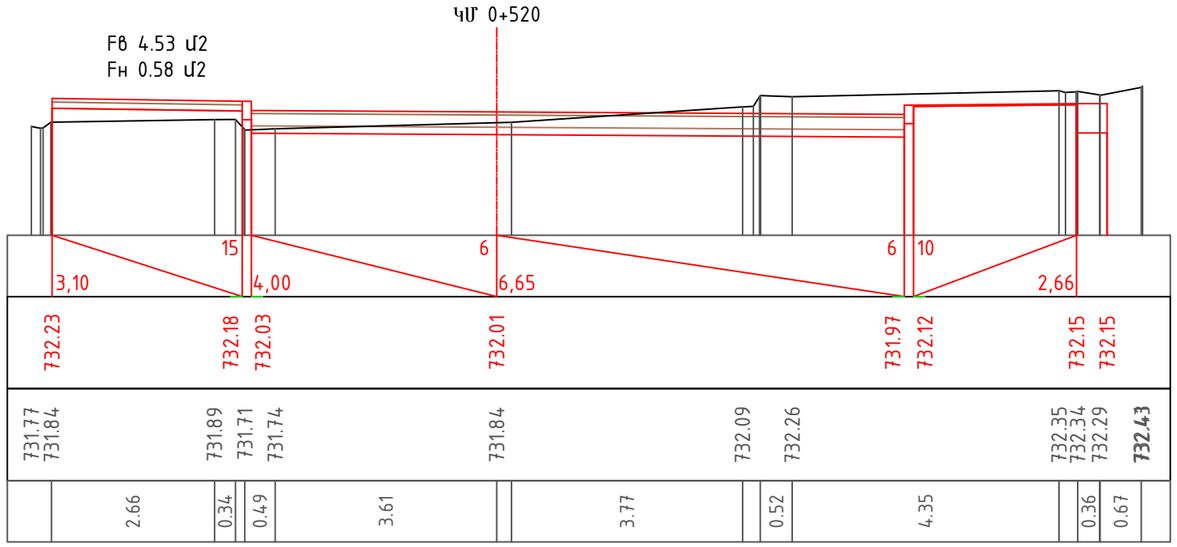

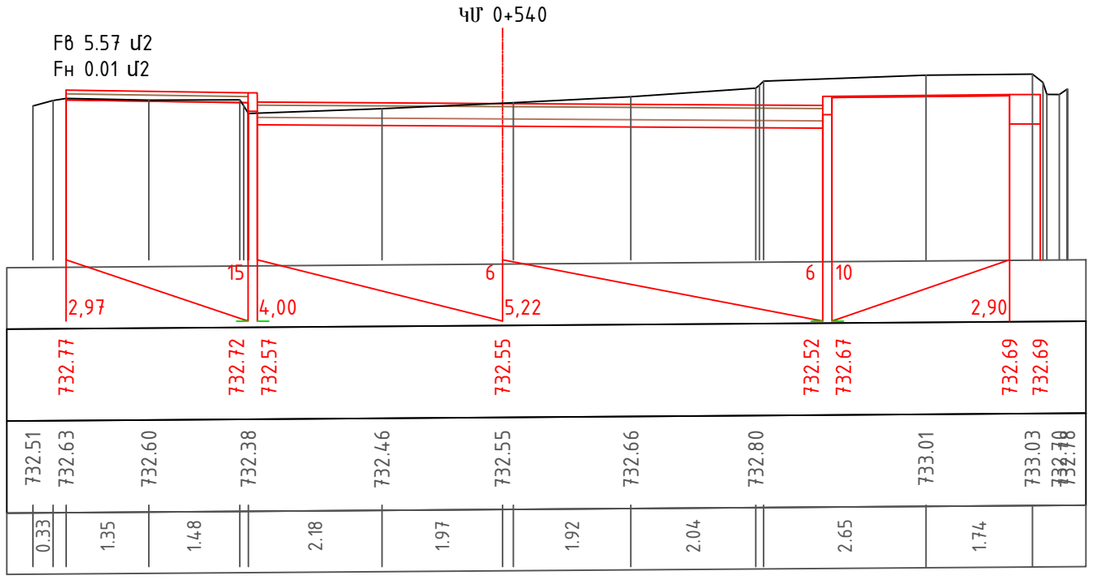

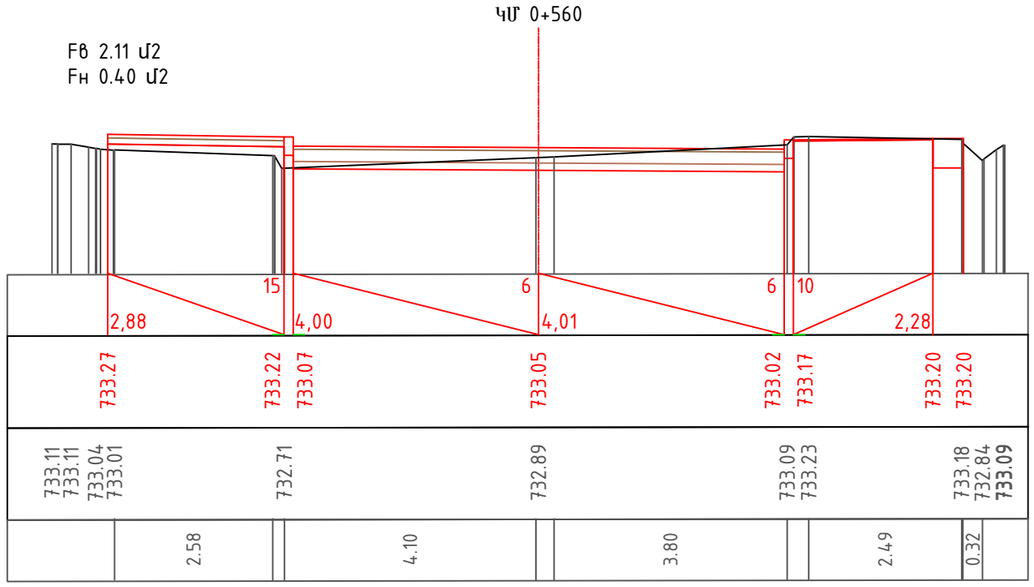

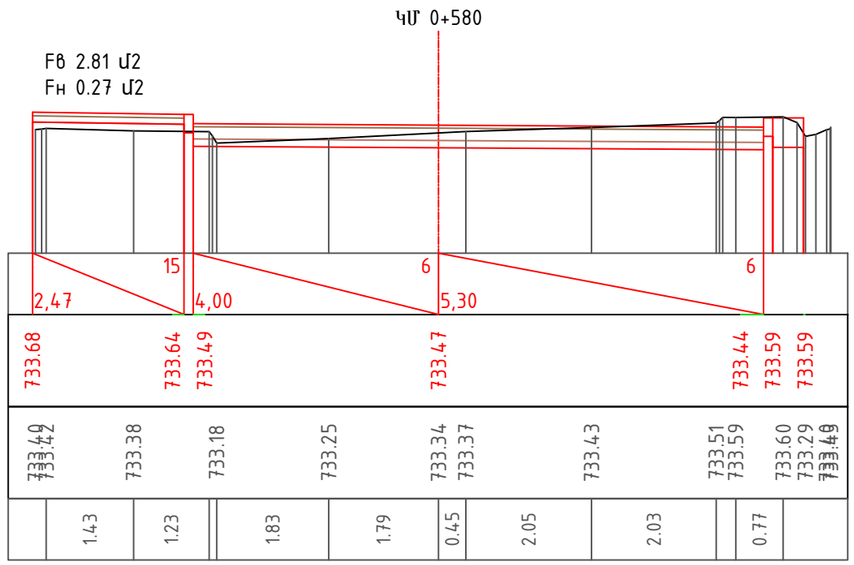

Նախագծեց Проектировал	Զ.Հարությունյան З.Арутюнян		Լայնական կտրվածքներ / Поперечный разрез	Թերթ/Лист 3-07

Fв 2.14 մ2
Fн 0.21 մ2

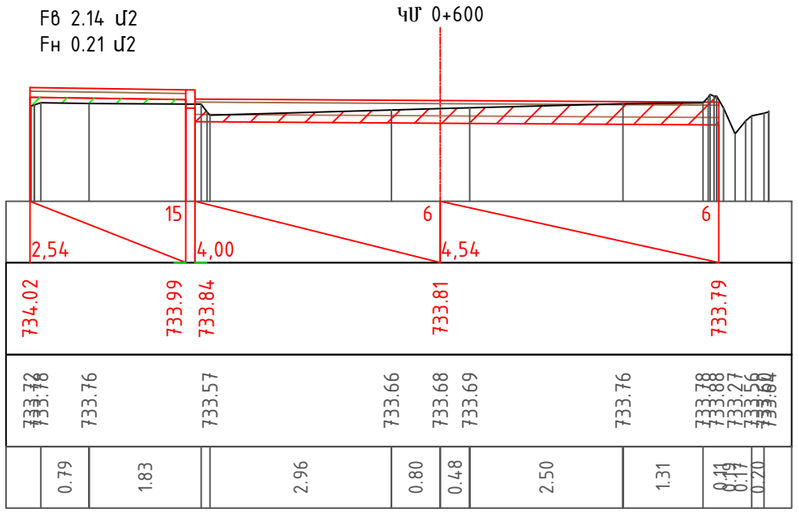

Fв 1.63 մ2
Fн 0.29 մ2

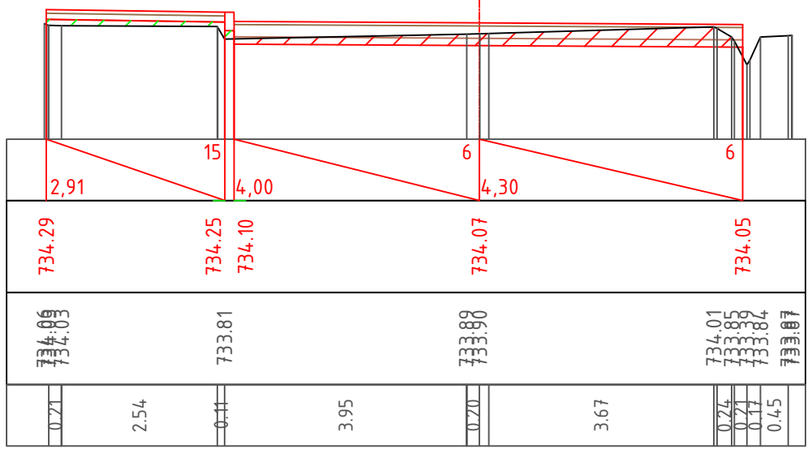

Fв 1.77 մ2
Fн 0.04 մ2

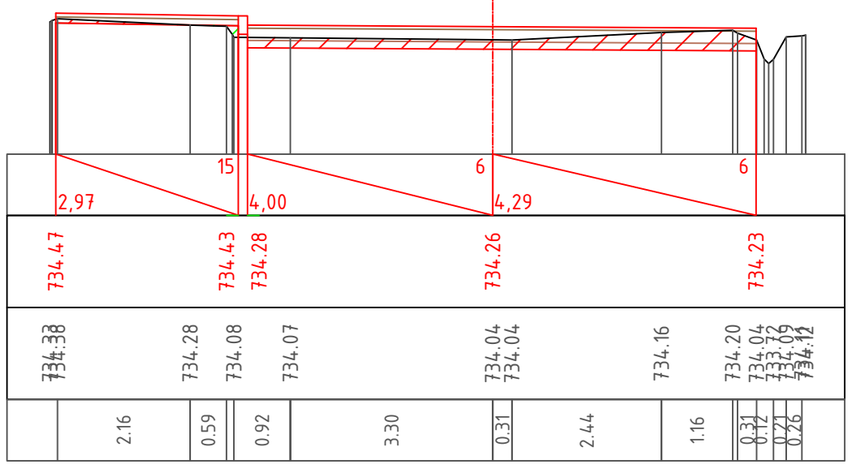

Fв 2.70 մ2
Fн 0.02 մ2

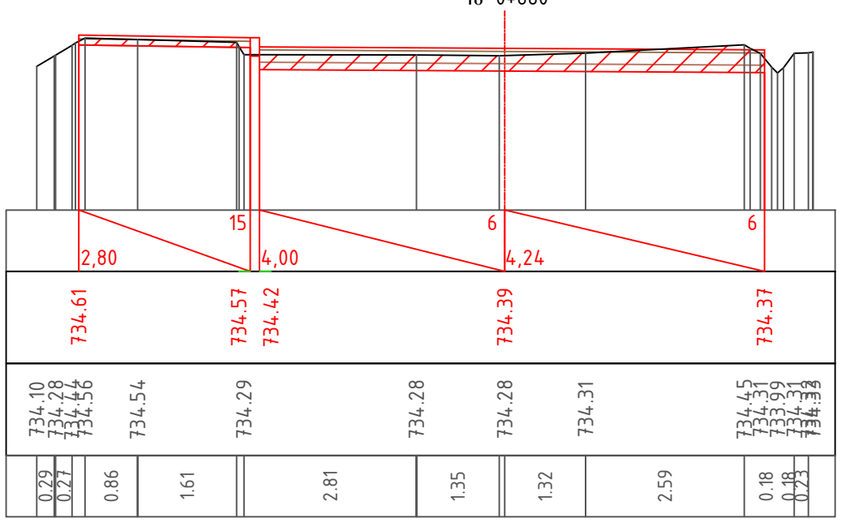

Նախագծեց Проектировал	Զ.Հարությունյան З.Арутюнян		Լայնական կտրվածքներ / Поперечный разрез	Թերթ/Лист 3-08

Fθ 3.30 մ2
Fн 0.03 մ2

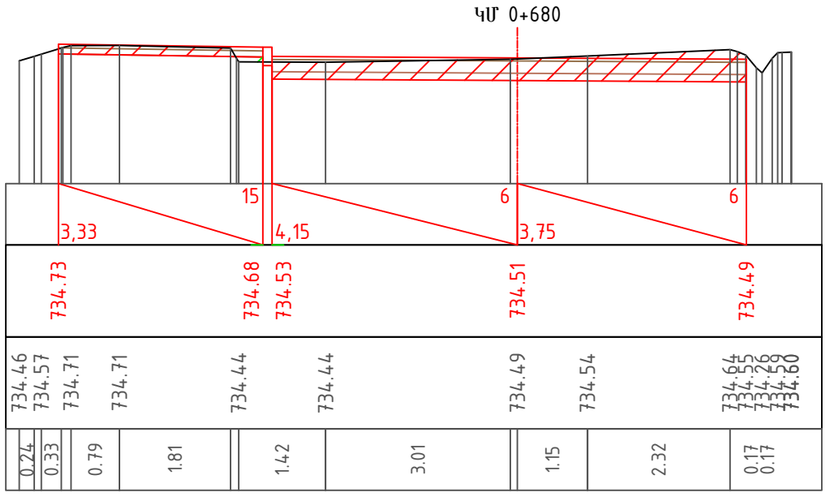

Fθ 3.78 մ2
Fн 0.00 մ2

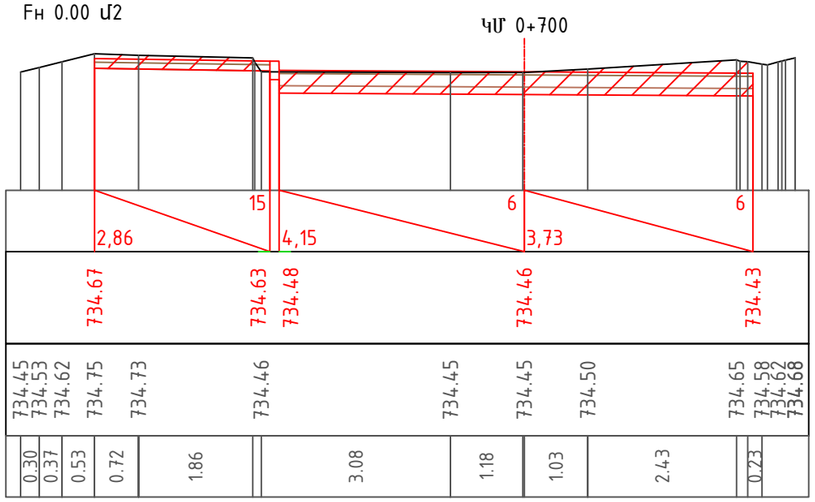

Fθ 3.91 մ2
Fн 0.00 մ2

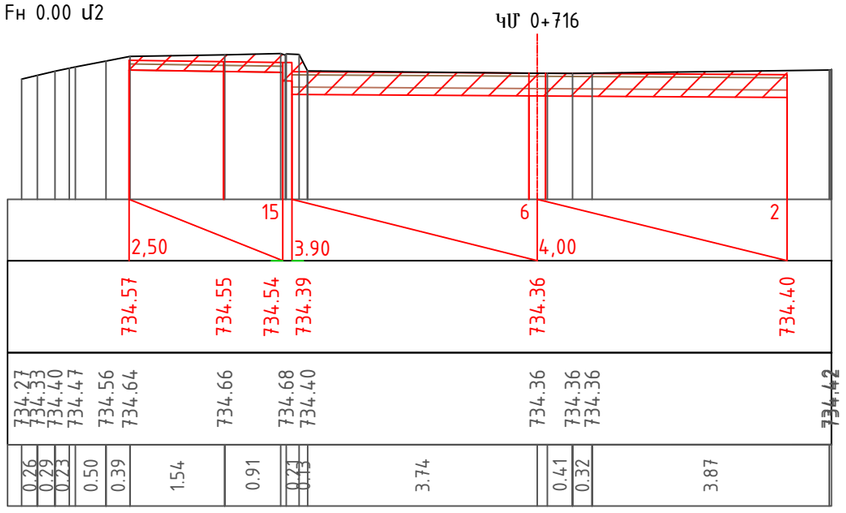

Նախագծեց Проектировал	Զ.Հարությունյան З.Арутюнян		Լայնական կտրվածքներ / Поперечный разрез	Թերթ/Лист 3-09

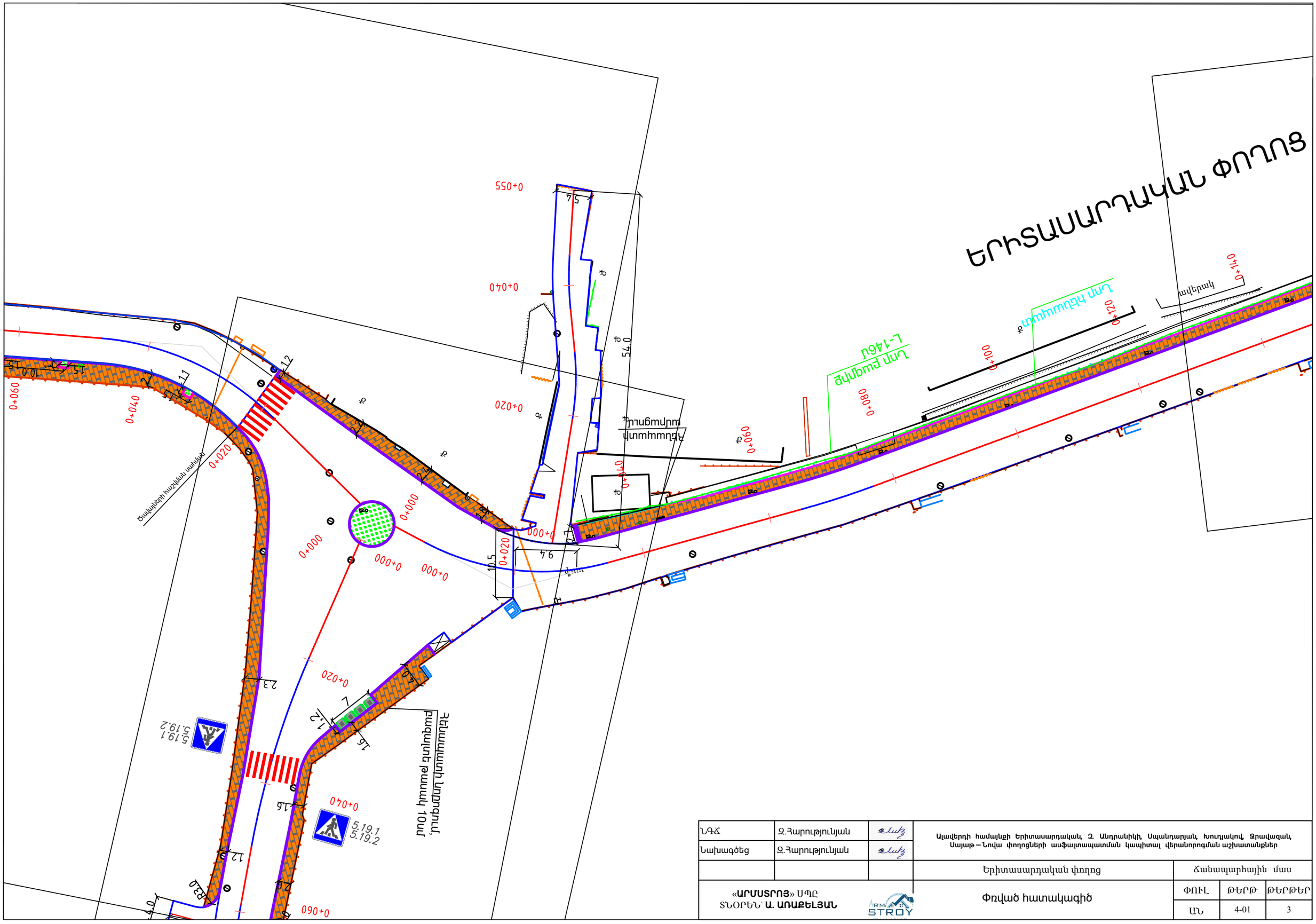

ՆԳՃ	Զ.Հարությունյան		Ալավերդի համայնքի Երիտասարդական, Հ. Անդրանիկի, Սպանդարյան, Խուդյակով, Զրավազան, Սայաթ – Նովա փողոցների ասֆալտապատման կապիտալ վերանորոգման աշխատանքներ			
Նախագծեց	Զ.Հարությունյան					
			Երիտասարդական փողոց	Ճանապարհային մաս		
«ԱՐՄՍՏՐՈՅ» ՍՊԸ ՏՆՕՐԵՆ՝ Ա. ԱՌԱՔԵԼՅԱՆ			Փռված հատակագիծ	ՓՈՒԼ	ԹԵՐԹ	ԹԵՐԹԵՐ
				ԱՆ	4-01	3

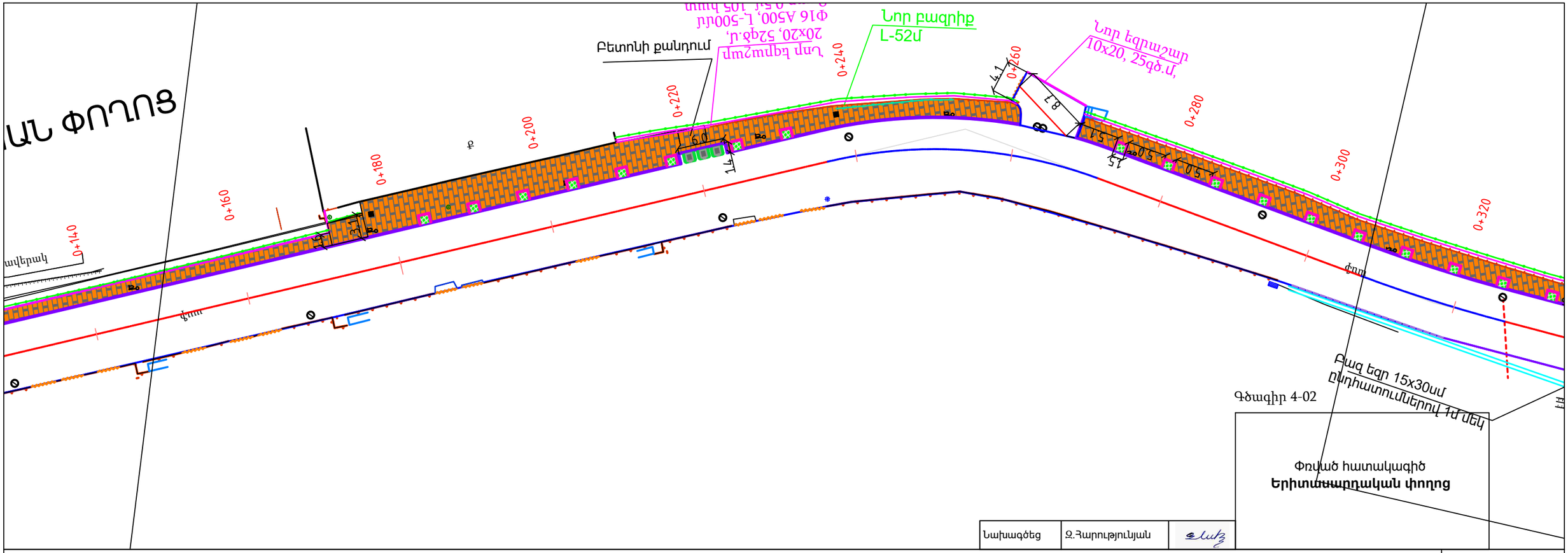

Գծագիր 4-02

Փոքած հատակագիծ
Երիտասարդական փողոց

Նախագծեց	Զ.Հարությունյան	

ԵՐԻՏԱՍԱՐԴԱԿԱՆ ՓՈՂՈՑ

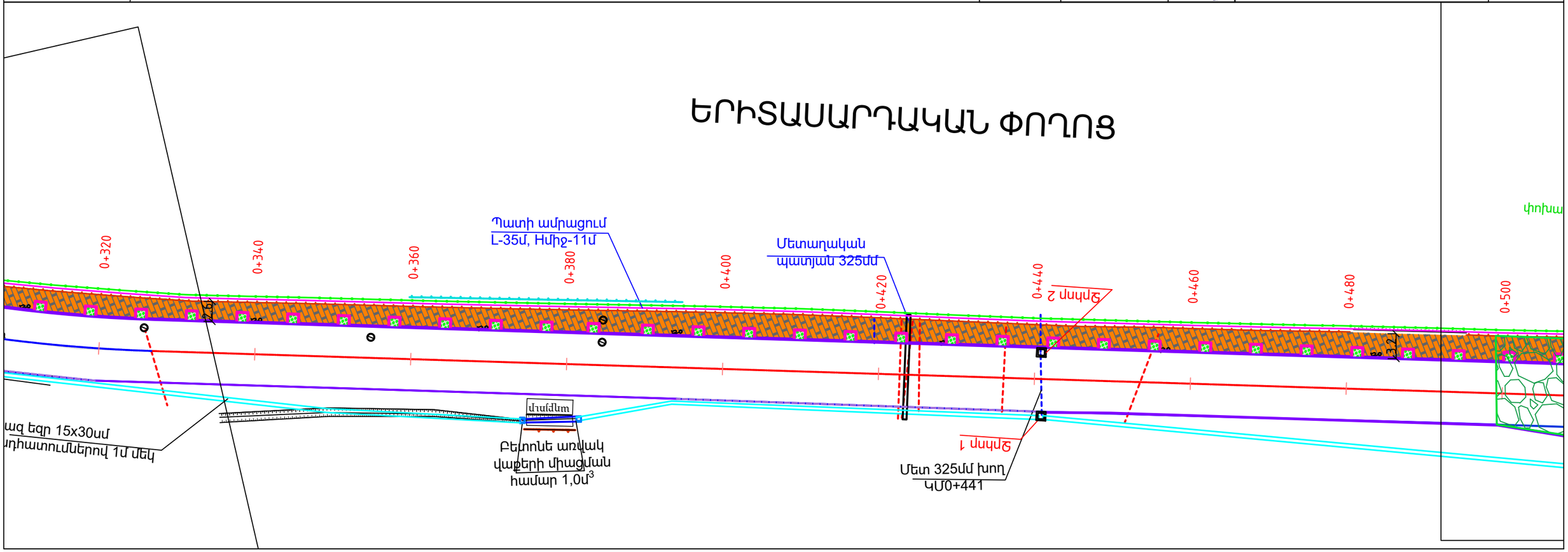

ԵՐԻՏԱՍԱՐԴԱԿԱՆ ՓՈՂՈՑ

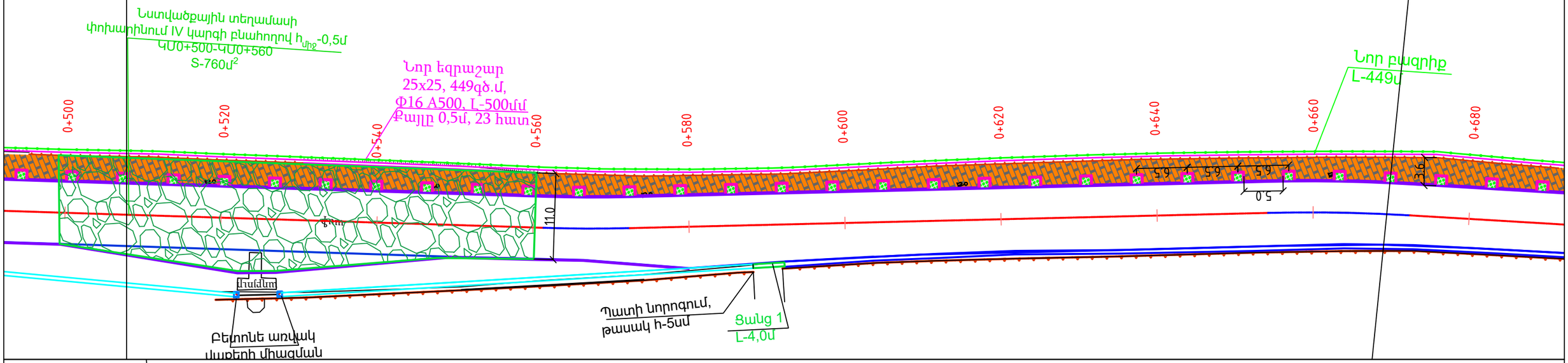

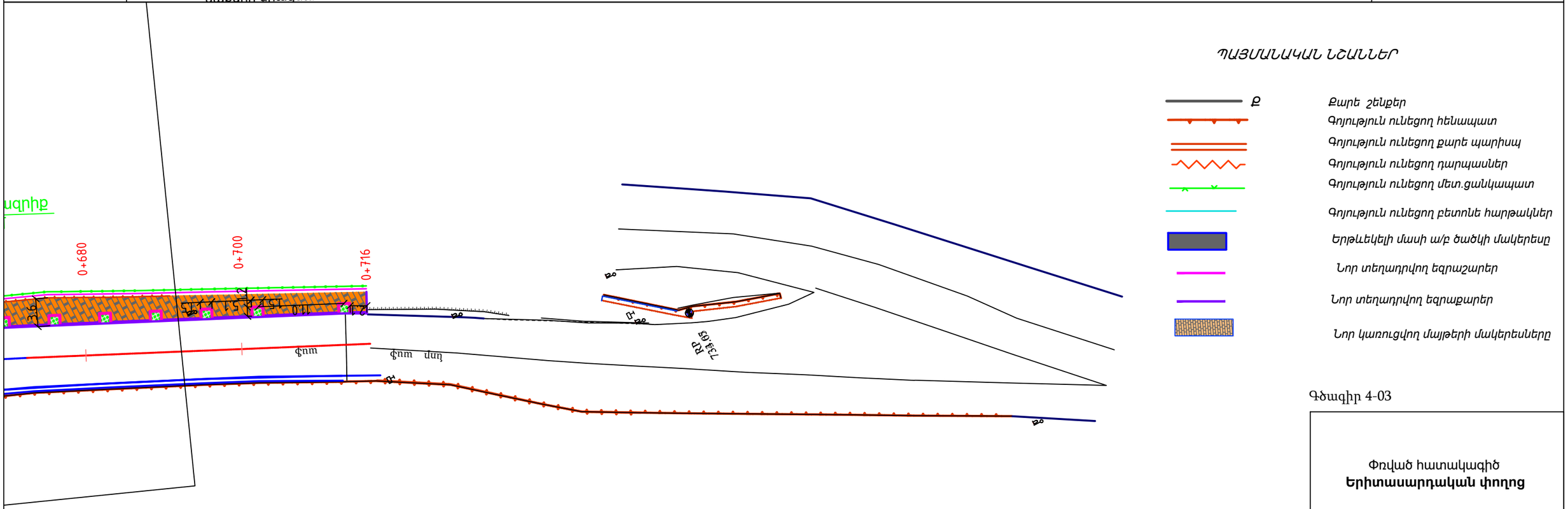

Գծագիր 4-03

Փռված հատակագիծ
Երիտասարդական փողոց

Նախագծեց	Զ.Հարությունյան	

ԵՐԻՏԱՍԱՐԴԱԿԱՆ ՓՈՂՈՑ

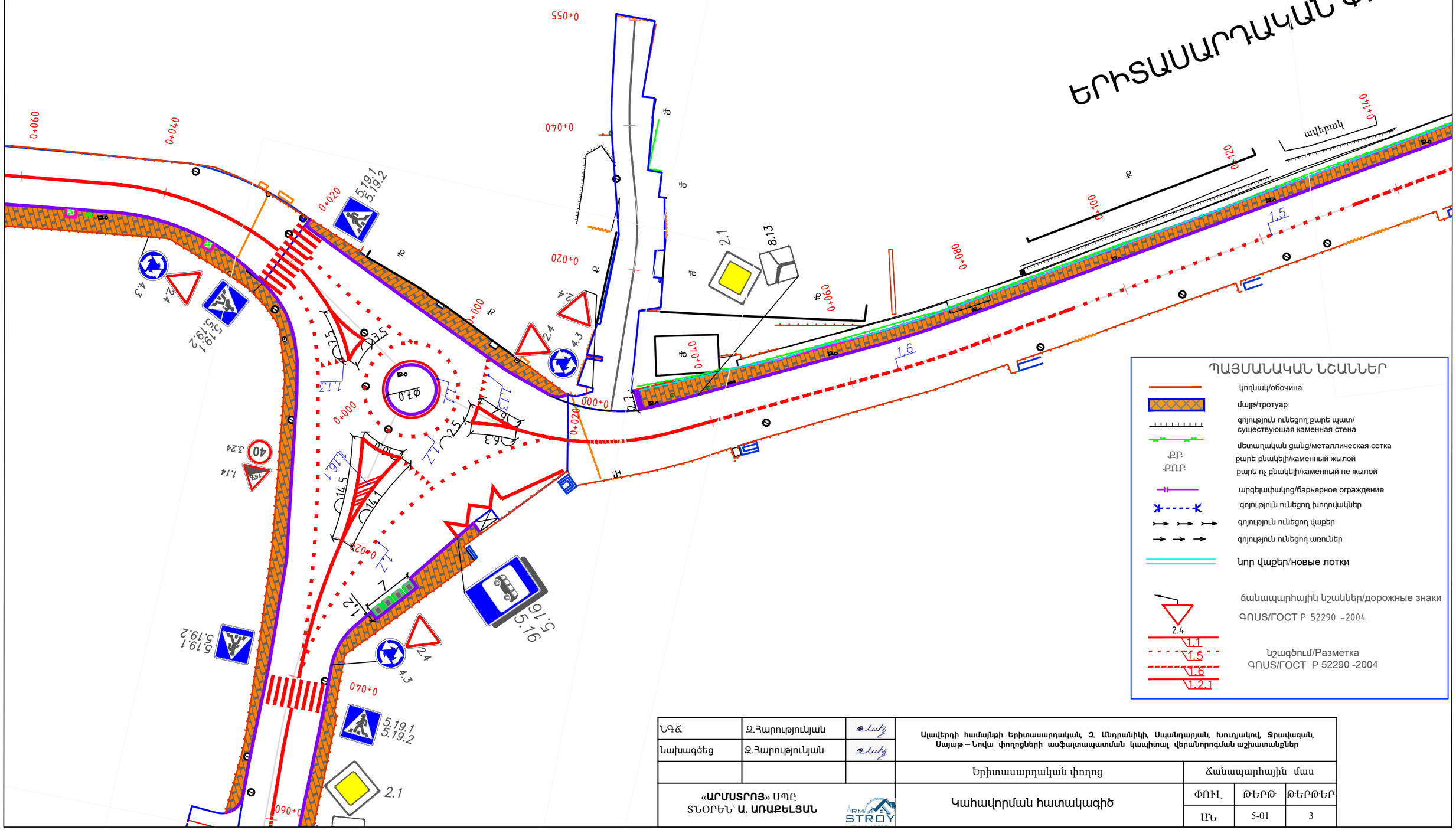

ՆԳՃ	Զ.Հարությունյան		Ալավերդի համայնքի Երիտասարդական, Զ. Անդրանիկի, Սպանդարյան, Խուդյակով, Ցրավազան, Սայաթ – Նովա փողոցների ասֆալտապատման կապիտալ վերանորոգման աշխատանքներ		
Նախագծեց	Զ.Հարությունյան				
			Երիտասարդական փողոց	Ճանապարհային մաս	
«ԱՐՄՍՏՐՈՅ» ՍՊԸ ՏՆՕՐԵՆ՝ Ա. ԱՌԱՔԵԼՅԱՆ			Կահավորման հատակագիծ	ՓՈՒԼ	ԹԵՐԹ	ԹԵՐԹԵՐ
				ԱՆ	5-01	3

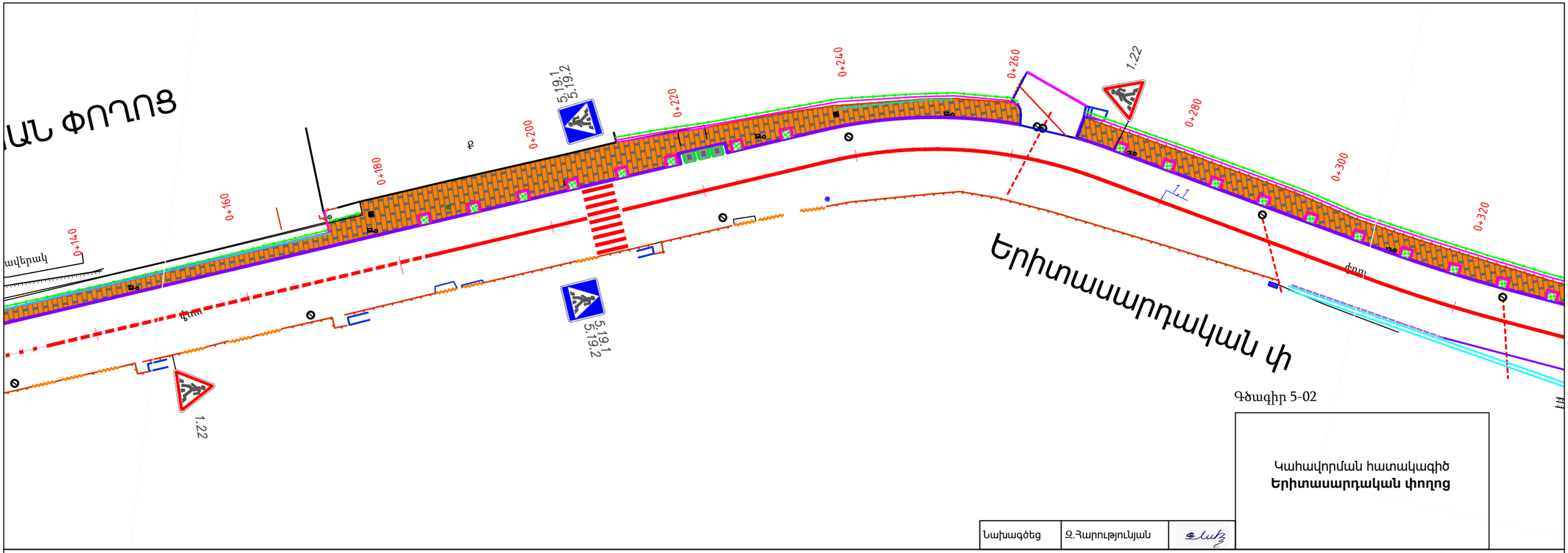

Գծագիր 5-02

Նախագծեց	Զ.Հարությունյան	

Կահավորման հատակագիծ
Երիտասարդական փողոց

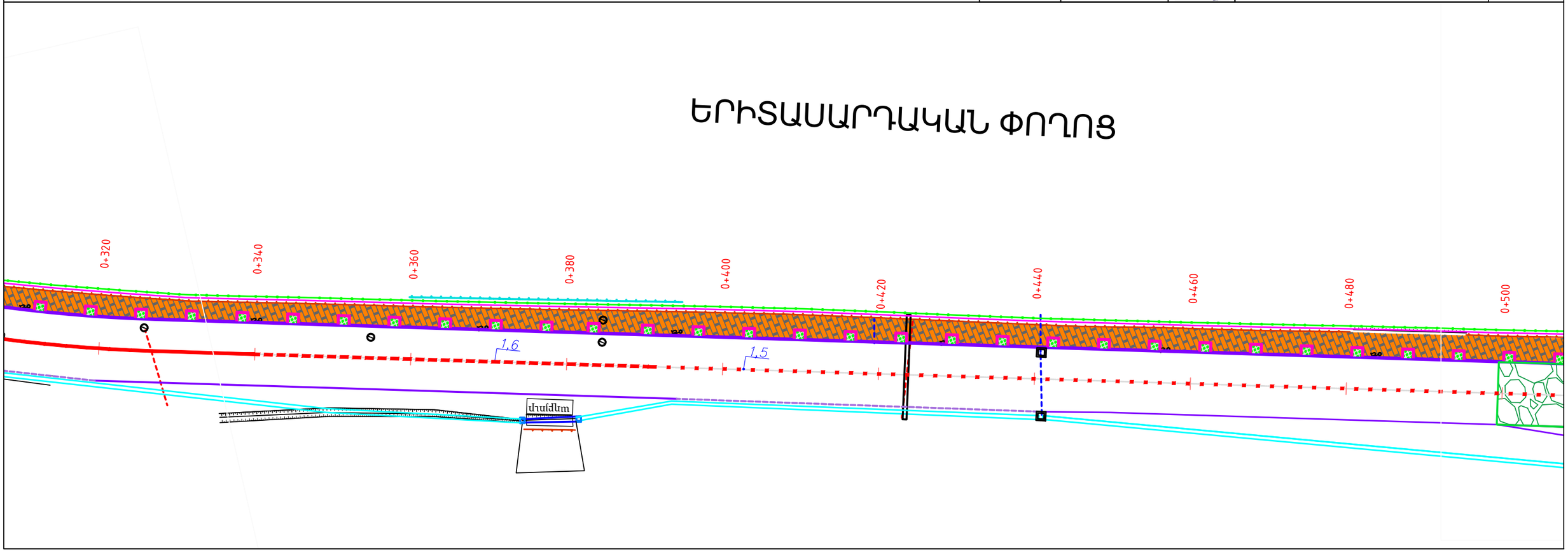

ԵՐԻՏԱՍԱՐԴԱԿԱՆ ՓՈՂՈՑ

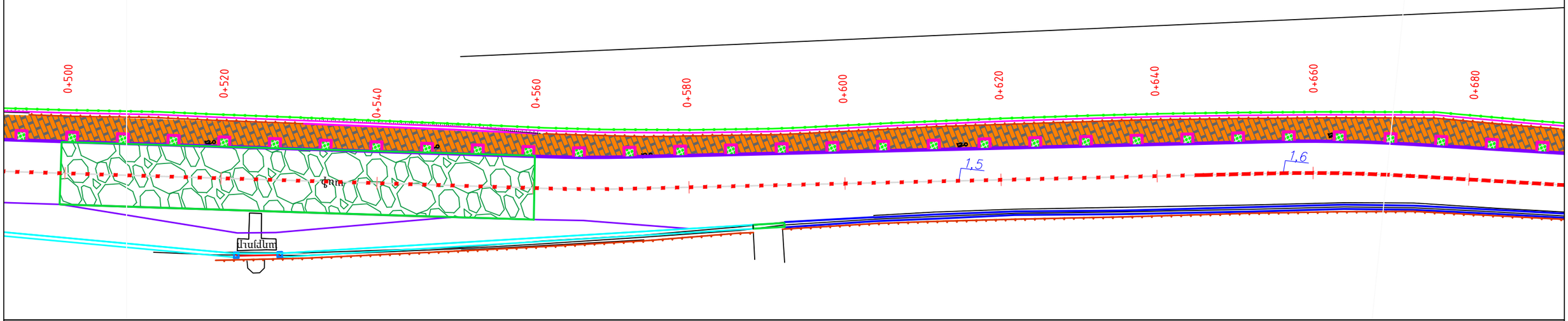

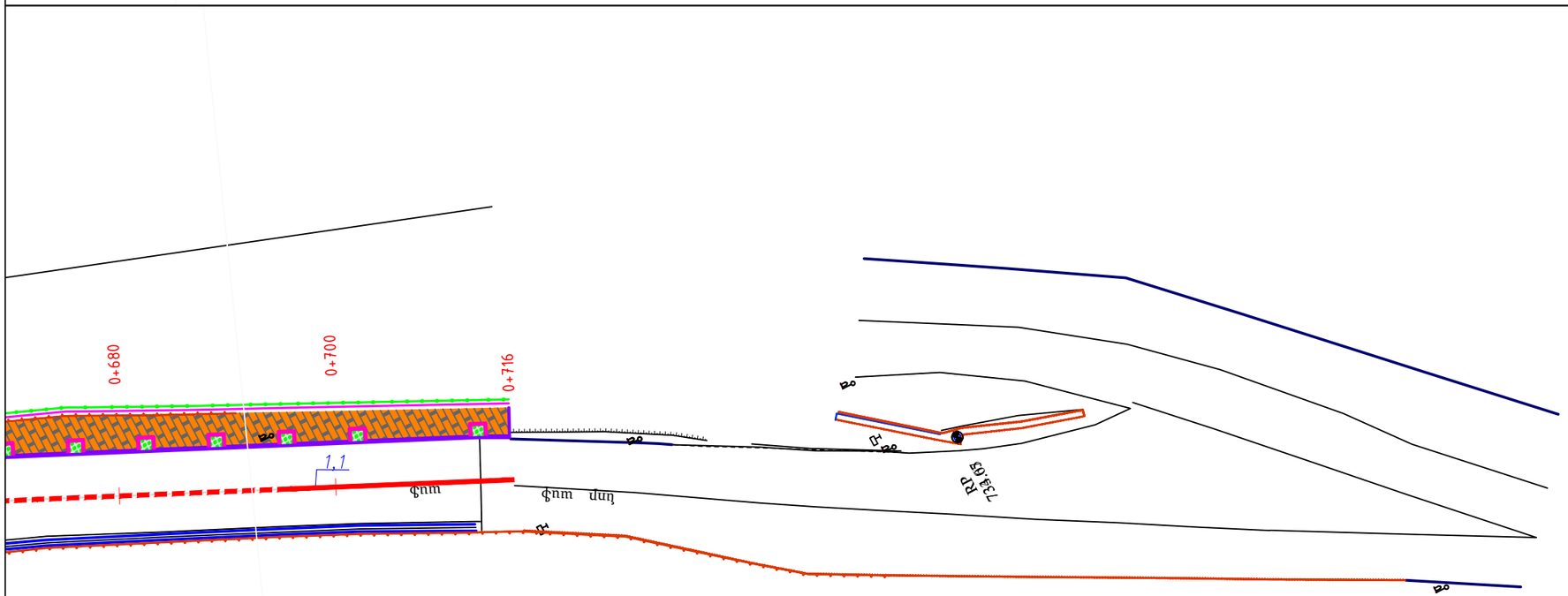

Գծագիր 5-03

Կահավորման հատակագիծ
Երիտասարդական փողոց

Նախագծեց	Զ.Հարությունյան	

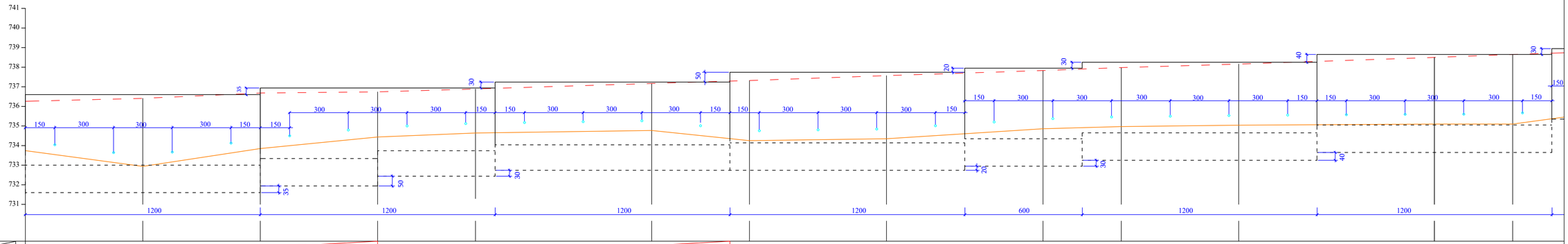

| Կտրվածք / Երկարություն, սմ | 1 | U2-2 | | | | | | | | | | | | | | | | U2-1 | | | | | | | | | | | | | | | | | | | | | | | | | | | | | | | | | | | | | | | | | | | | | | | | | | | | | | | | | | | U2-2 | | | | | | | | | | | | | | | | | | |

Հենապատի ցամաքուրդի (Դրենաж) կոնստրուկցիան

Ծանոթություն

1.Հենապատի հատույթները նախագծված են СНиП 2.09.03-85 , СП 381.1325800.2018 Сооружения подпорные. Правила проектирования և ՀՀՇՆ 20-04-2020 ՝Երկրաչարժադիմացկուն շինարարություն նախագծման նորմերի պահանջների համապատասխան 1-ին սեյսմիկ գոտուն ներկայացվող պահանջներով:

2. Օգտագործվող նյութեր՝

կոնստրուկցիոն ծանր բետոն B 25; F 200 ըստ ГОСТ 26633-2015

ամրան A500C ըստ ГОСТ 34028-2016 -ի

3.ՀՀՇՆ II-7.01-2011 ԵՐԱՇԱՐԺԱԿԱՅՈՒՆ ԿԱԼԻՄՈՒՑԱԲԱՆՈՒԹՅՈՒՆ՝ նորմատիվները:

-զրուսի սառեցման սառավեշգության խորությունը համաձայն ՀՀՇՆ II-7.01-2011 նորմերի կազմում է 0.79 մ Համաձայն ինժեներաերկրաբանական եզրակացության հենապատի հիմքի հիմնատակի ծառայում է մանր և միջին չափի զլաքարեր, ճալաքարեր, կոպիճ ավազանման կավավազի խառնուրդով մինչև 30–35%, թույլ ցեմենտացված 5.4 -IV կարգի բեռահողը ՇՆ Կ IV-2-82-մ1-28թ ,որը համաձայն նույն եզրակացության ունեն հետևյալ հիմնական տեխնիկական բնութագրերը.

- պլաստիկական հաշվարկային դիմադրությունը R/0=0.463ՄՊա
- դեֆորմացիայի մոդուլը E= 32.2ՄՊա
- ներքին շփման անկյունը φ = 38°

4. Չափերը տրված են սմ-ով :

5. Հետիտնտման ե-ն 3սմ կարգի բազալտծքում տեղադրվում են պենոպլաստե թերթ , որից հետո կարերը ալվաղվում են ց/ավազային շաղախով:

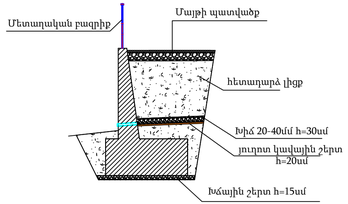

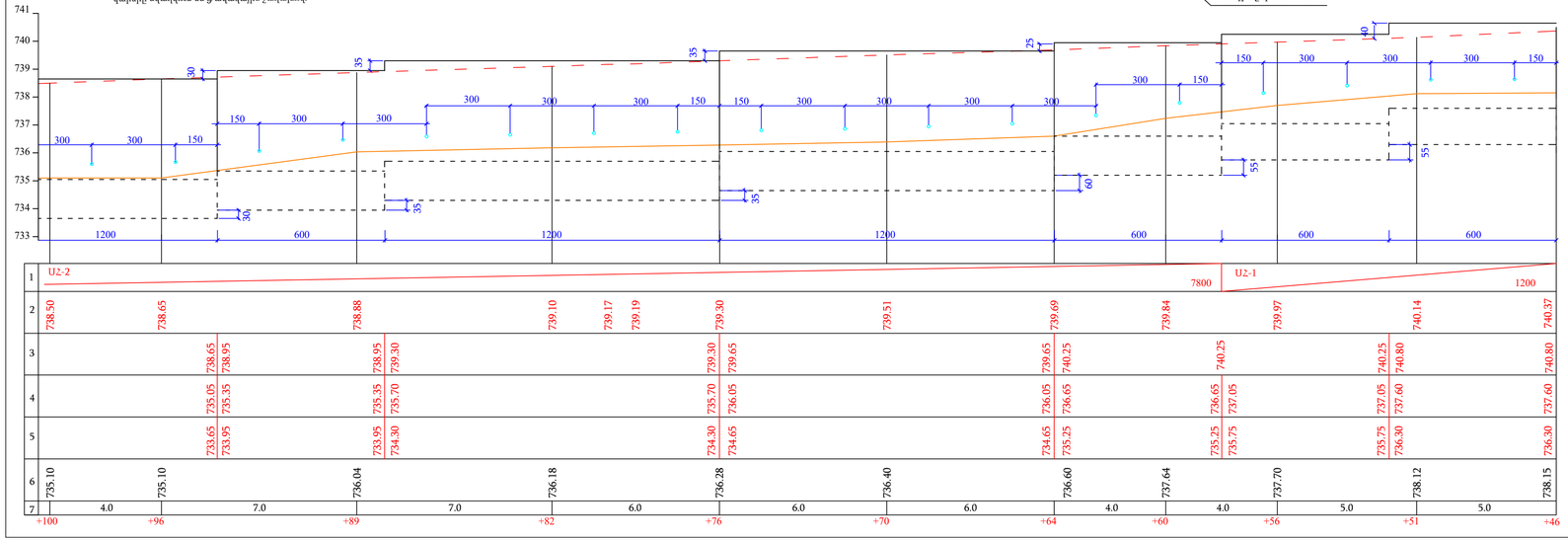

U2-2 16սեկցիա

$L_{սեկցիա}$ = 6.0մ

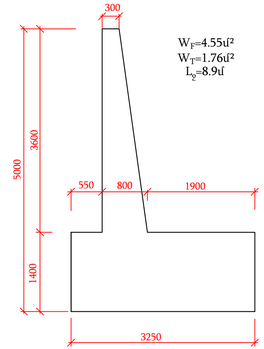

U2-1 5սեկցիա

$L_{սեկցիա}$ = 6.0մ

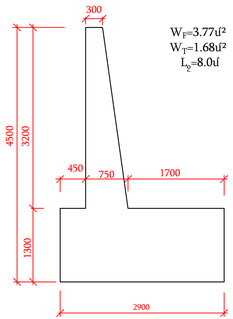

Հիմնական աշխատանքների ծավալները աղյուսակ

Հ/Հ	Աշխատանքների անվանումները	Չափ. միավոր	Քանակը	Ծանոթ.
1	2	3	4	5
	Հենապատ			
1	5.4-IV կարգի բեռահողում փոսորակների փորում	մ³	1707,6	
2	Խճային նախապատրաստական շերտ h=15սմ	մ³	69,3	
3	Հենապատի հիմքի միաձույլ բետոն ամրանվեր Ø12A500C - 1804,5զծ.մ; 1602,4կգ Ø10A500C -	մ³	549,90	B25;F200
4	Հենապատի իրանի միաձույլ բետոն ամրանվեր Ø12A500C - 2739,6զծ.մ; 2432,76կգ Ø10A500C - 2712,0զծ.մ;1673,3կ	մ³	223,00	
5	Թաղ կային ջրամեկուսացում տաք երկշերտ բիտումով	մ²	1094,4	
6	Ցամաքուրդ (դրենաж) ապատարիկ Ø110մմ ,L=1,0 մ 42հատ -42,0զծ.մ	զծ.մ	126,0	
7	Հետադարձ լիցք	մ³	1482,5	
8	Ավելցուկային բեռահող	մ³	225,1	

Գծագիր -6/02

Ստորին միաձույլ ե/բ հենապատ

ԿմՕ +046 - ԿմՕ+ 172

Երկայնակ պրոֆիլ և հիմնական աշխատանքների ծավալների աղյուսակ

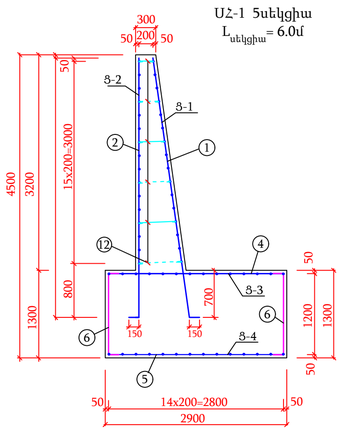

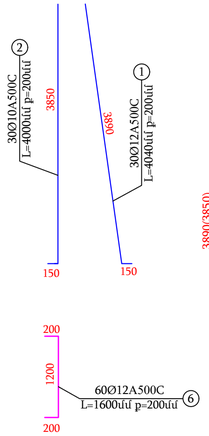

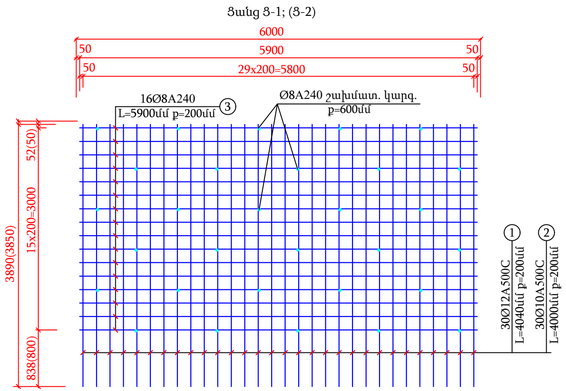

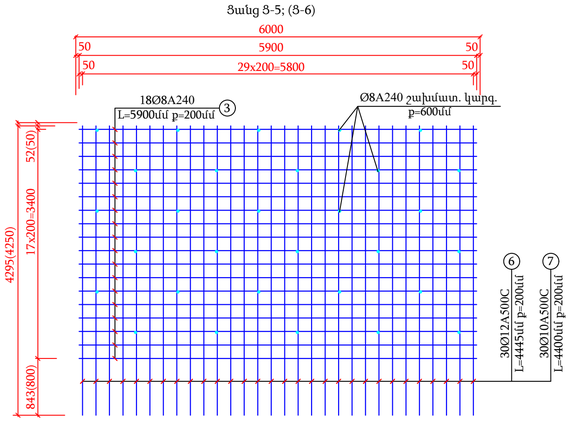

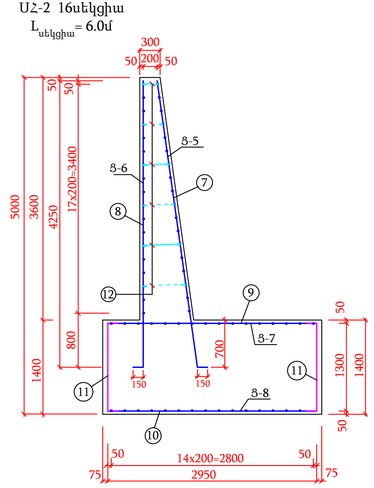

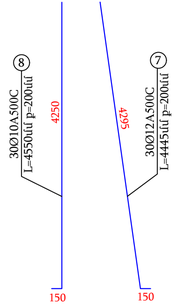

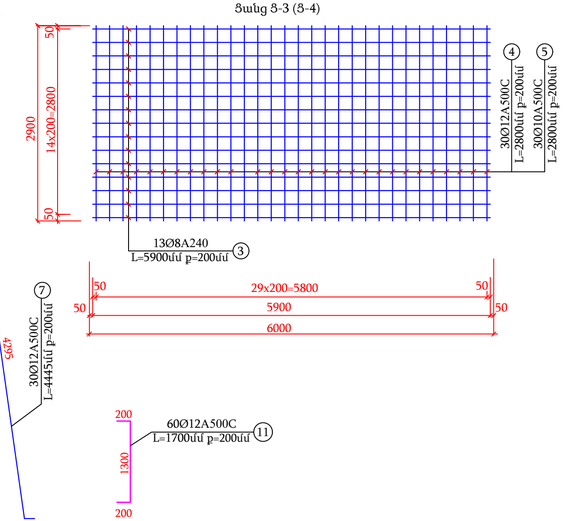

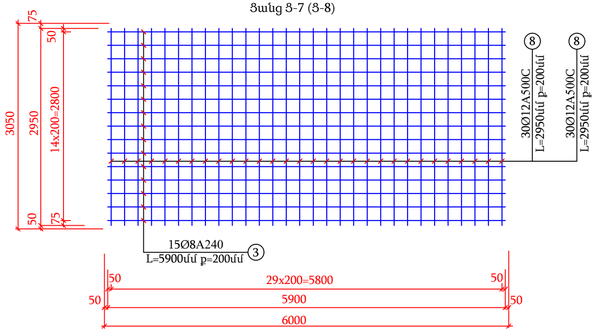

Ստորին հենապատի ամրամների մասնագիր

դիրք	Ցանց	Քանակը հատ	Տրամագիծ և դաս	Երկարություն, մ	1 սեկցիա (6,0մ) Քանակ, հատ	Ընդհանուր երկար. մ	1գծ.մ քաշ, կգ	Ընդհանուր երկար., կգ	Ընդհանուր քաշ, կգ
1	2	3	4	5	6	7	8	9	10
ԱՀ-1 1սեկցիա L=6,0մ								**5սեկցիա**	
1	Ց-1	1	Ø12A500C	4,04	30	121,2	0,888	606,00	538,13
3			Ø8A240	5,9	16	94,4	0,395	472,00	186,44
2	Ց-2	1	Ø10A500c	4,0	30	120	0,617	600,00	370,20
3			Ø8A240	5,9	16	94,4	0,395	472,00	186,44
12			Ø8A240	0,65	30	19,5	0,395	97,50	38,51
Ընդամենը			**Ø12A500c**					**606,00**	**538,13**
			Ø10A500c					**600,00**	**370,20**
			Ø8A240					**1041,50**	**411,39**
Բետոն B20 իրան - 10,08մ^3									
4	Ց-3	1	Ø12A500C	2,59	30	77,7	0,888	388,50	344,99
3			Ø8A240	5,9	13	76,7	0,395	383,50	151,48
5	Ց-4	1	Ø10A500c	2,59	30	77,7	0,617	388,50	239,70
3			Ø8A240	5,9	13	76,7	0,395	383,50	151,48
6			Ø10A500c	1,6	30	48	0,617	240,00	148,08
Ընդամենը			**Ø12A500c**					**388,50**	**344,99**
			Ø10A500c					**628,50**	**387,78**
			Ø8A240					**767,00**	**302,97**
Բետոն B20 հիմք -22,62 մ^3									
ԱՀ-2 1սեկցիա L=6,0մ								**16սեկցիա**	
7	Ց-5	1	Ø12A500C	4,445	30	133,35	0,888	2133,60	1894,64
3			Ø8A240	5,9	18	106,2	0,395	1699,20	671,18
8	Ց-6	1	Ø10A500c	4,4	30	132	0,617	2112,00	1303,10
3			Ø8A240	5,9	18	106,2	0,395	1699,20	671,18
12			Ø8A240	0,65	30	19,5	0,395	312,00	123,24
Ընդամենը			**Ø12A500c**					**2133,60**	**1894,64**
			Ø10A500c					**2112,00**	**1303,10**
			Ø8A240					**3710,40**	**1465,61**
Բետոն B20 իրան - 10,56մ^3									
9	Ց-7	2	Ø12A500C	2,95	30	88,5	0,888	1416,00	1257,41
3			Ø8A240	5,9	15	88,5	0,395	1416,00	559,32
10	Ց-8		Ø10A500c	2,95	30	88,5	0,617	1416,00	873,67
3			Ø8A240	5,9	15	88,5	0,395	1416,00	559,32
11			Ø10A500C	1,7	30	51	0,617	816,00	503,47
Ընդամենը			**Ø12A500c**					**1416,00**	**1257,41**
			Ø10A500c					**2232,00**	**1377,14**
			Ø8A240					**2832,00**	**1118,64**
Բետոն B20 հիմք -27,3 մ^3									
Ընդհանուր			**Ø12A500c**					**4544,10**	**4035,16**
			Ø10A500c					**5572,50**	**3438,23**
			Ø8A240					**8350,90**	**3298,61**
Բետոն B20 հիմք - 549,9մ3 ; իրան - 223,0մ3									

Գծագիր -6/03

հենապատի կտրվածքների ամրանավորումները և ամրանների մասնագիրը

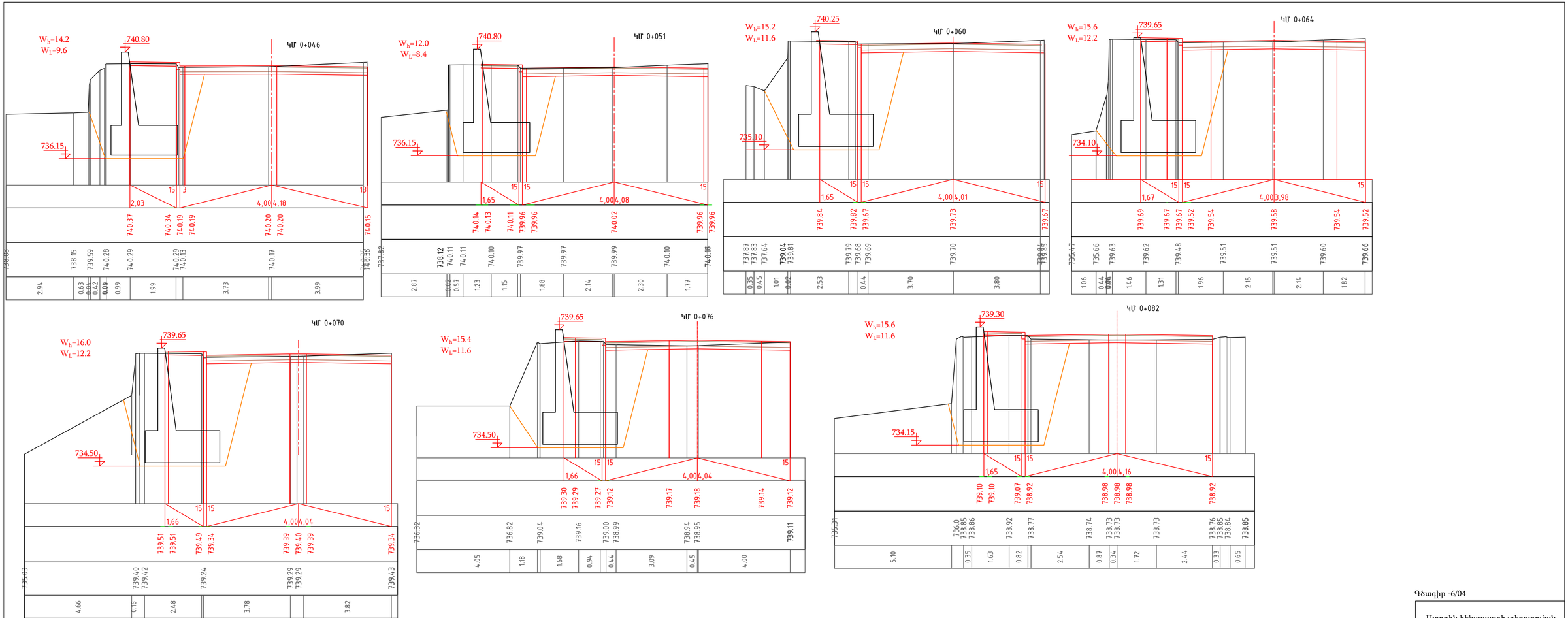

Գծագիր -6/04

Ստորին հենապատի տեղադրման
լայնական կտրվածքները

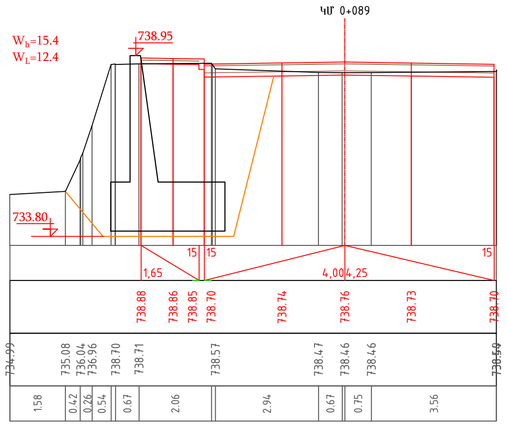

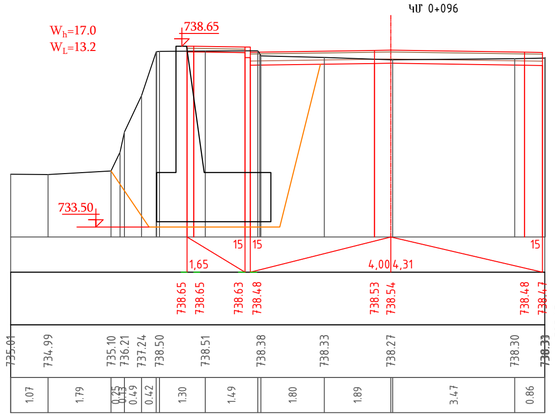

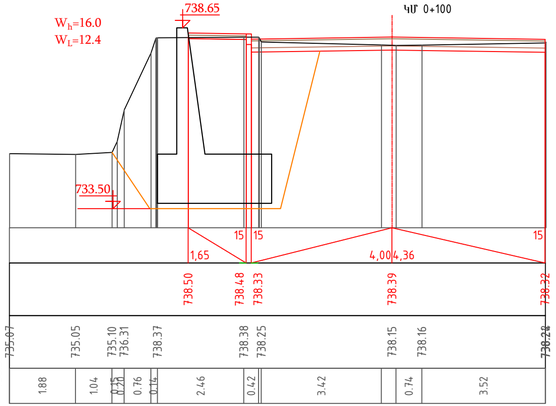

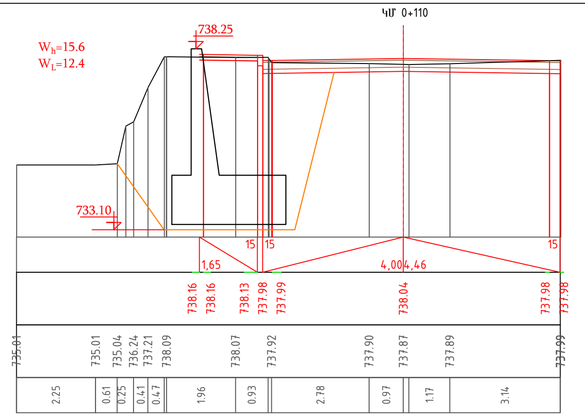

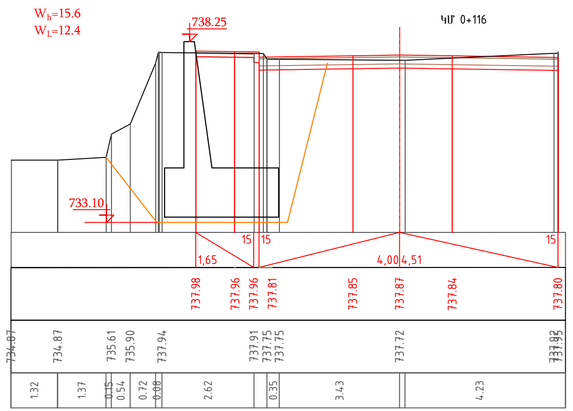

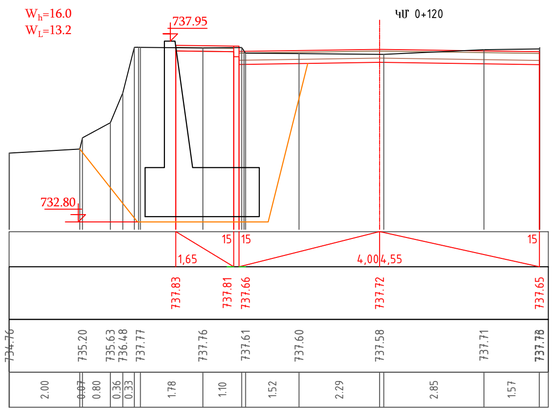

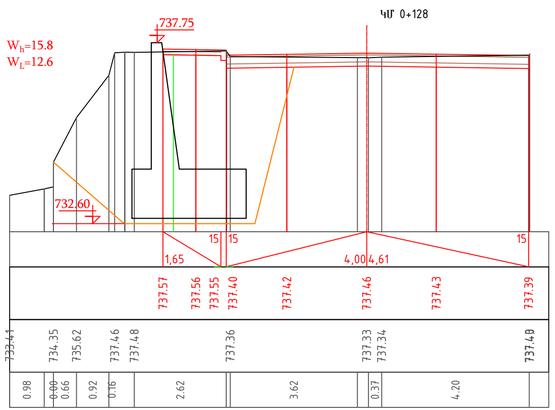

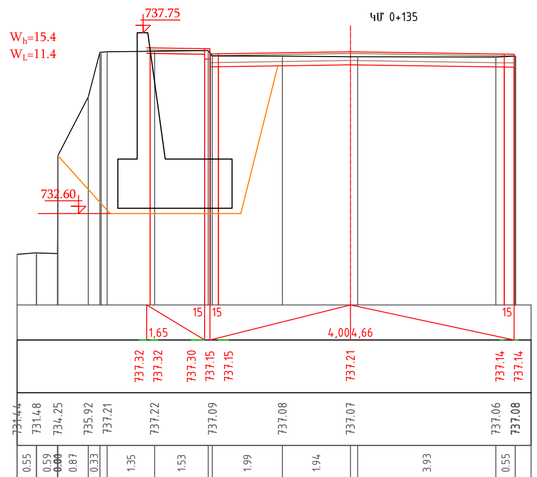

Գծագիր -6/05

Ստորին հենապատի տեղադրման
լայնական կտրվածքները

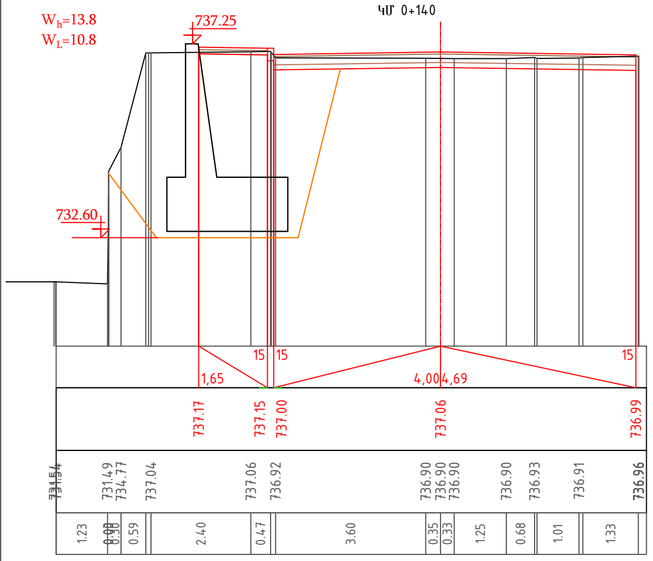

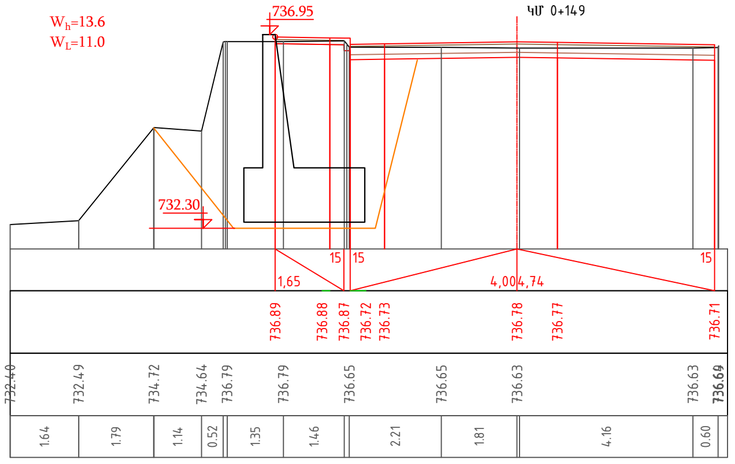

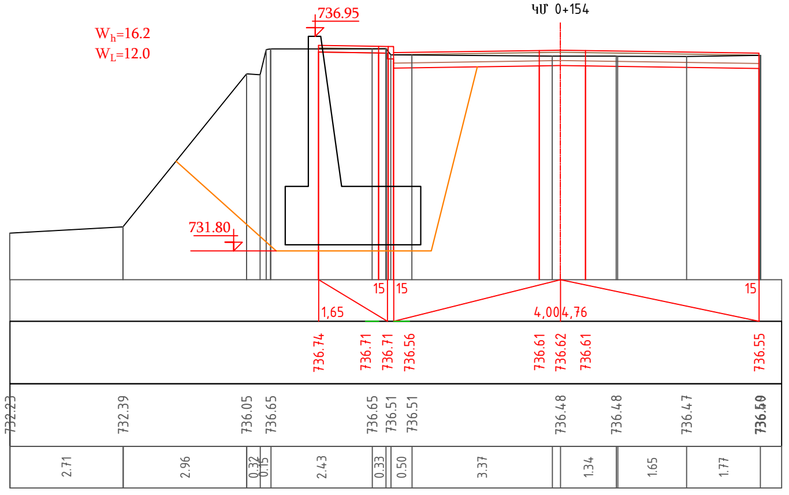

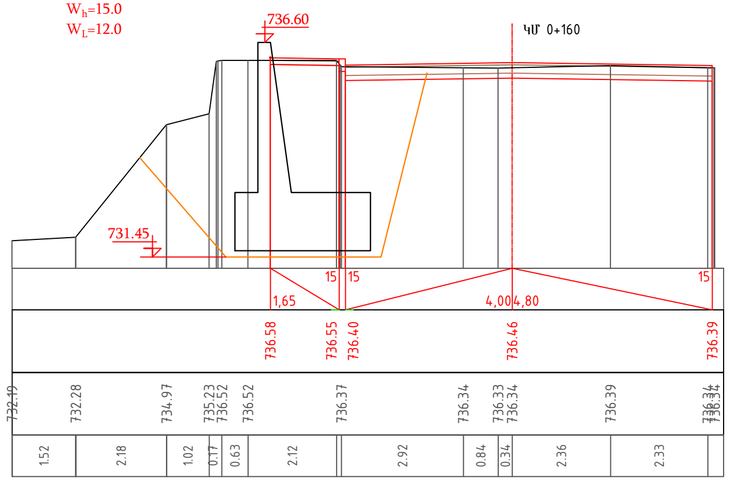

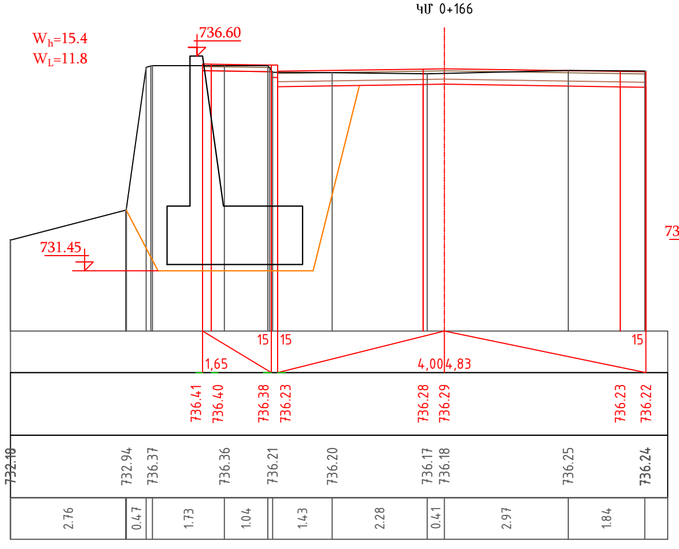

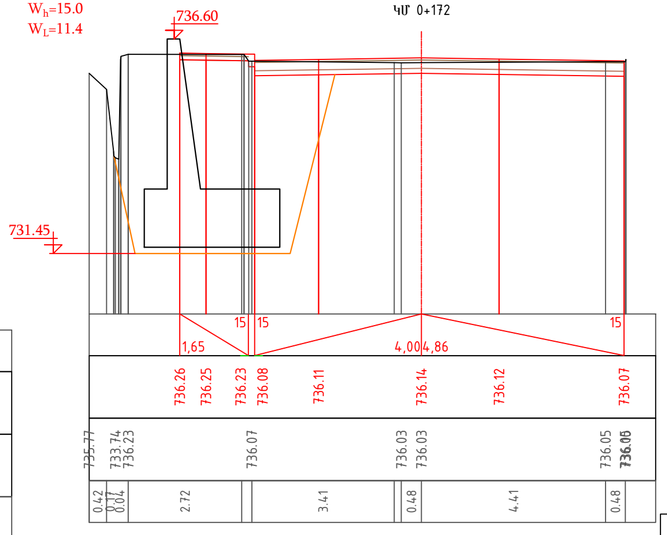

Գծագիր -6/06

Ստորին հենապատի տեղադրման
լայնական կտրվածքները

Երիտասարդական փողոց

Երկայնական կտրվածք խողովակի առանցքով
Մետաղ d-325մմ
Продольный разрез по оси трубы
Металл. d-325мм

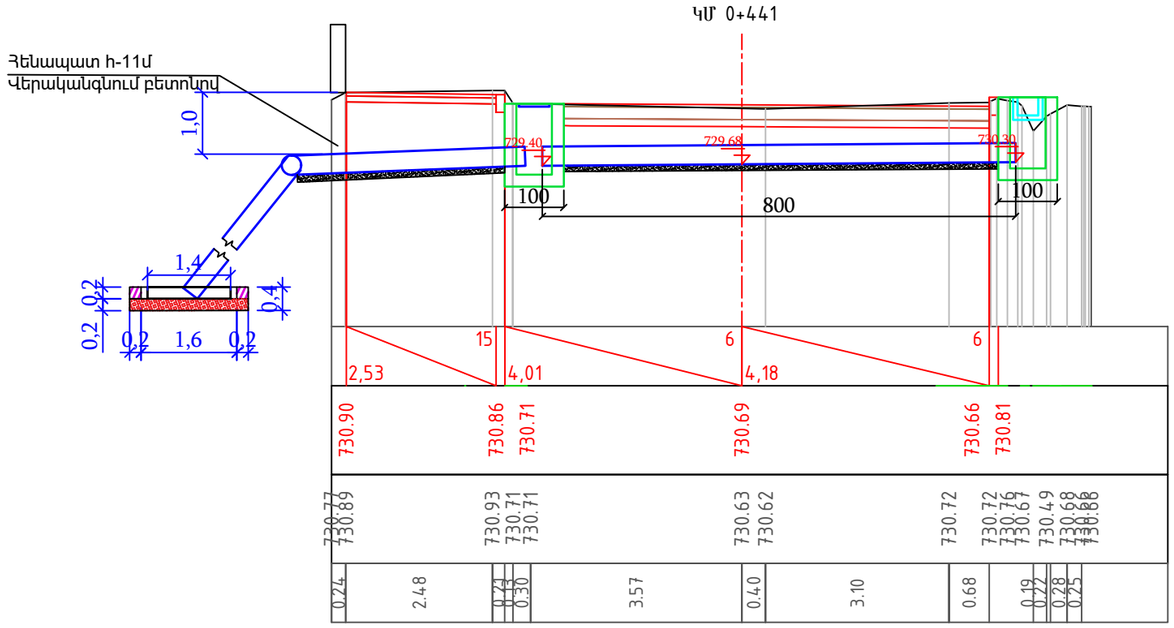

Հատակագիծ (լիցքը ցույց չի տրված) Մ1:100
План (насыпь не показана) М1:100

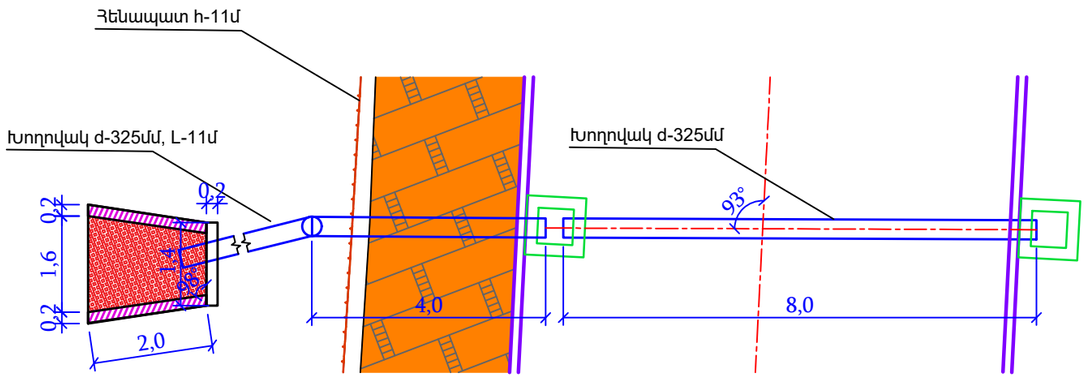

N N	Աշխատանքների անվանումը Наименование работ	Չափման միավոր Ед. изм.	Ծավալ Объем
1	2	3	4
1	Փոսորակի փորում III կարգի բնահողերում էքս 0.65մ3. Рытье котлована в грунтах категории III	մ^3 м^3	*45*
2	Ավազակոպճային հիմքի խողովակի տակ h=10սմ Песчано-гравийное основания h=10см	մ^3 м^3	*0.66*
3	Հենապատի վրա անցքի բացում ձեռքի հարվածահատ մուրճով d-0,4մ	մ^3 м^3	*0.19*
4	Մետաղական խողովակ Φ325մմ, d=5մմ Труба металлическая Φ325мм, d=5мм	գծ.մ пм	*23*
5	Խողովակ քսվածքային ջրամեկուսացում	գծ.մ пм	23
6	Հենապատի վերականգնում միաձույլ բետոնով, h-2մ, L-2մ, B-20	մ3 м3	*4.8*
7	Ելքի Վաքի ավազակոպճային հիմքի h=10սմ Песчано-гравийное основания лотка h=10см	մ3 м3	*3.45*
8	Ելքի Վաքի/ հոսքամարիչ/ միաձույլ բետոն B-20	մ^3 м^3	*0.90*
9	Հետադարձ լիցք Обратная засыпка	մ^3 м^3	*37*
10	Նախօրոք կուտակված բնահողի բարձում 0.65մ^3 էքս., տեղափոխում 7կմ լցակույտ Погрузка экскаватором /0.65м^3/ предварительно накопленного грунта, перевозка 7км в отвал	մ^3 м^3	*8*

ԾԱՆՈԹՈՒԹՈՒՆ

Ջրհորների կառուցվածքը և ծավալները տես գծագիր 16:

Գծագիր/Чертеж 7

Ջրհորների միացման մետաղական խողովակ d-325մմ
ԿՄ0+441
Երիտասարդական փողոց

Երիտասարդական փողոց

Հիմնական աշխատանքների ծավալների աղյուսակ
Таблица объемов основных работ

N N	Աշխատանքների անվանումը	Չափ. միավ.	Ծավալ		Ծանոթ.
1	2	3	4		5
1հատ /1գծ.մ/ ցանցի ծավալները			ԿՄ0+591 4գծ.մ/աջ		
			N1		
-	Մետաղական ցանցի պատրաստում և տեղադրում	հատ/կգ шт /кг	4.0	150.0	1հատ-37.5կգ 1шт-37.5кг
1	Մետաղական անկյունակ N6.3 , 63x5մմ L=1.0մ , 2 հատ	գծ.մ/կգ пм/кг	8.0	38.48	1գծ.մ-4.81կգ 1пм-4.81кг
2	Մետաղական անկյունակ N6.3 , 63x5մմ L=1.0մ , 2 հատ	գծ.մ/կգ пм/кг	8.0	38.48	1գծ.մ-4.81կգ 1пм-4.81кг
3	Մետաղական անկյունակ N6.3 , 63x5մմ L=0.37մ , 2 հատ	գծ.մ/կգ пм/кг	2.96	14.24	1գծ.մ-4.81կգ 1пм-4.81кг
4	Ф20А500с,L=0.35մ , 17 հատ Lընդ=5.95մ	գծ.մ/կգ пм/кг	23.80	58.79	1գծ.մ-2.47կգ 1пм-2.47кг

1-1

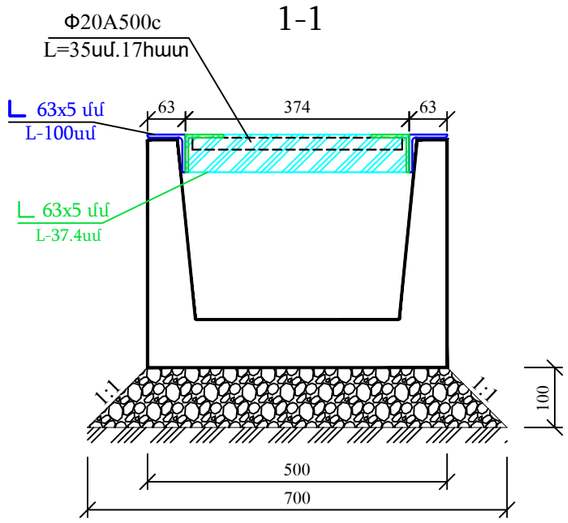

2-2

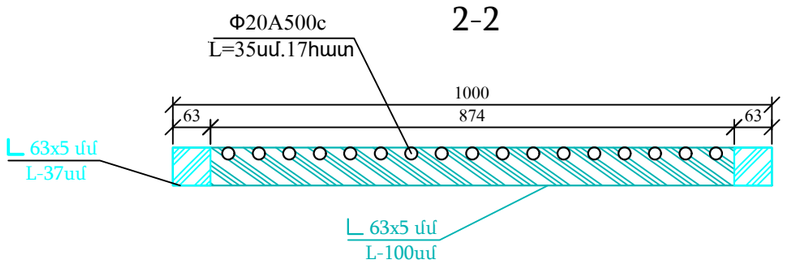

Մետաղական ճաղաշարի հատակագիծ

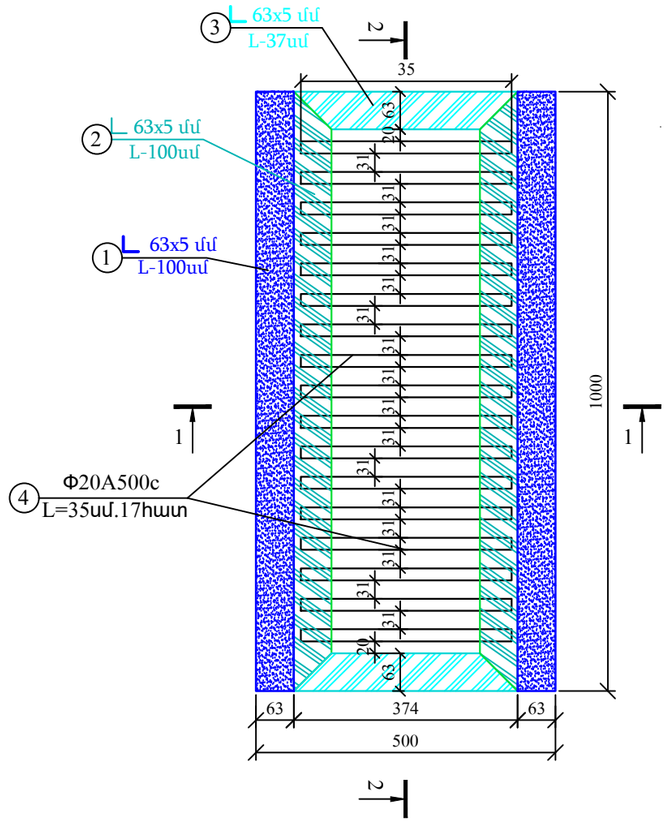

Գծագիր 8

Մետաղական ցանց 30x34սմ հավաքովի վաքերի վրա
Երիտասարդական փողոց

Երիտասարդական փողոց

Հենապատի ամրացում
ձախ ԿՄ0+360-ԿՄ0+395
L-35մ

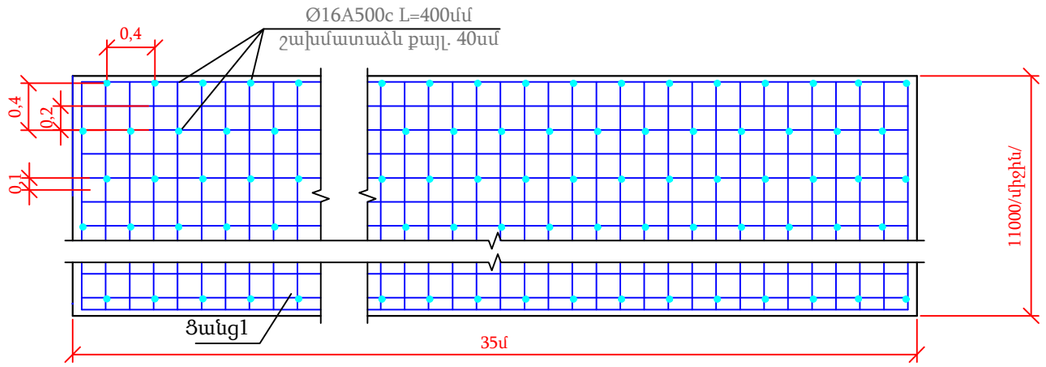

Հենապատի ամրացման
կտրվածքները

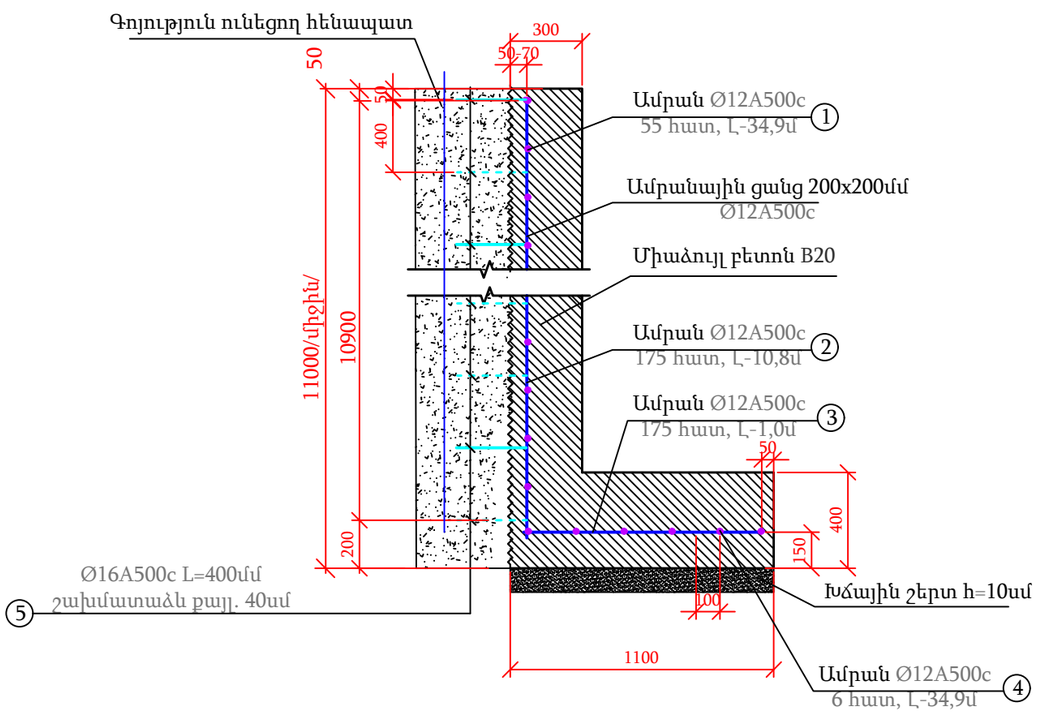

ԿՄ2+220
L-22մ

NN	Աշխատանքի անվանումը	Չափի միավոր	Քանակը	Ծանոթ,
1	Գոյություն ունեցող հենապատի խոռոչների լցում բետոնով B-20	$մ^3$	**6,5**	
2	Խճային նախապատրաստական շերտ h=10սմ	$մ^3$	**3,85**	
3	Միաձույլ բետոնե իրան B20 ;F100	$մ^3$	111,30	
4	Միաձույլ բետոնե հիմք B20 ;F100	$մ^3$	15,40	
5	Ամրան - Ø16A500c L=0.4մ, 2695հատ	գծ.մ	1078	1703,24կգ
6	Ամրանային ցանց 200x200մմ			
1	Ամրան - Ø12A500c L=34,9մ, 55հատ	գծ.մ	1919,5	1704,52կգ
2	Ամրան - Ø12A500c L=10,8մ, 175հատ	գծ.մ	1890	1678,32կգ
3	Ամրան - Ø12A500c L=1,0մ, 175հատ	գծ.մ	175	155,40կգ
4	Ամրան - Ø12A500c L=34,9մ, 6հատ	գծ.մ	209,4	185,95կգ

Ծանոթություն

1. Չափերը տրված են մմ-ով .
2. Նախքան բետոնացումը մաքրվում են հենապատի քայքայված տեղամասերը.
3.Շին աշխատանքների ժամանակ հնարավոր է նորոգվող տեղամասի որոշակի փոփոխություն, կախված աշխատանքների ժամանակ հենապատի վիճակից։
4.Հնարավոր է ամրացումը իրականացվի 2 առանձի տեղամասերով։

Գծագիր / Чертеж 9

Գոյություն ունեցող հենապատի
ամրացում
ձախ ԿՄ0+360-ԿՄ0+395
Усление сущ. подпорной стены
Երիտասարդական փողոց

Երիտասարդական փողոց

Բազրիքի կոնստրուկցիա

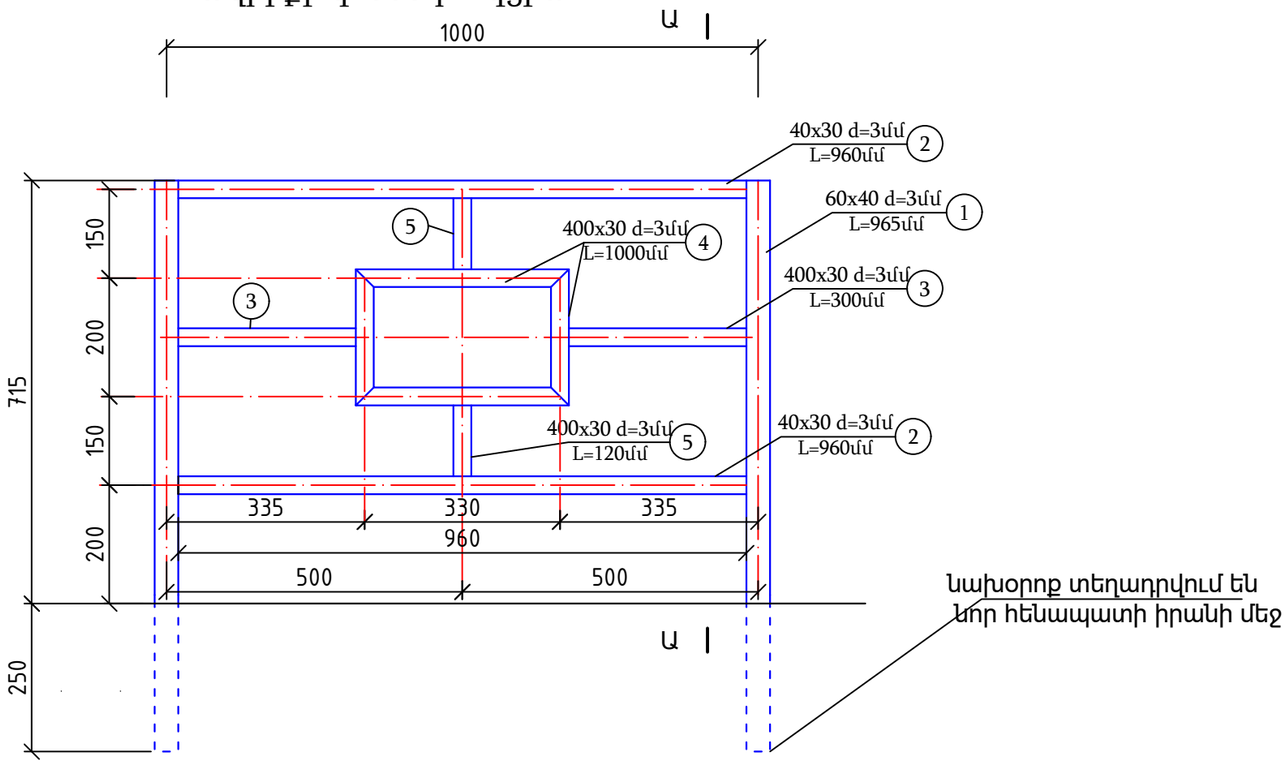

Նախօրոք տեղադրվում են
նոր հենապատի իրանի մեջ

Բազրիքի մասնագիր Լ-1,0մ

Կտրվածք Ա-Ա
Մ1:10
Տիպ 1

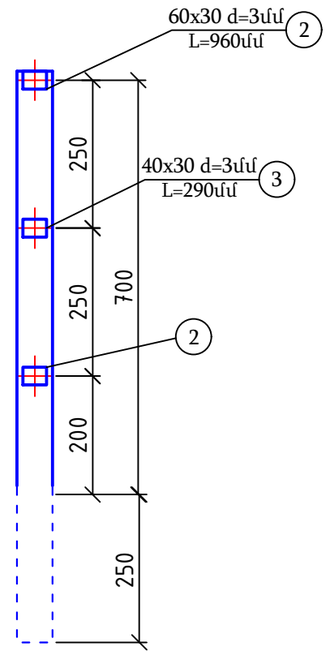

1 սեկցիայի համար							Բազրիքի 141 սեկցիայի համար	
NN	Կտրվածքը մմ	Դասի հաստությունը մմ	Երկարությունը գծ.մ	Քանակ	1 գծ.մ քաշը կգ	Ընդհանուր քաշը կգ	Երկարությունը գծ.մ	Ընդհանուր քաշը կգ
1	60x30	3	0.965	1	3.830	3.696	136.065	521.129
2	60x30	3	0.960	2	3.830	7.354	270.72	1036.858
3	40x30	3	0.300	2	2.890	1.734	84.6	244.494
4	40x30	3	1.060	1	2.890	3.063	149.46	431.939
5	40x30	3	0.120	2	2.890	0.694	33.84	97.798

Ծանոթություն

1.Չափսերը տրված են մմ-ով:
2.Բազրիքի խողովակները ընտրել ԳՈՍՏ 10704-76- ի :
3.Խողովակ հաստությունը ըստ նախագծի:
4.Բազրիքները նախօրոք տեղադրվում են նոր հենապատի իրանի մեջ:

Գծագիր 10

Բազրիք մայթի կողքը Կմ0
+029-ԿՄ0+177
L-141մ
Երիտասարդական փողոց

Երիտասարդական փողոց

Բազրիքի կոնստրուկցիա

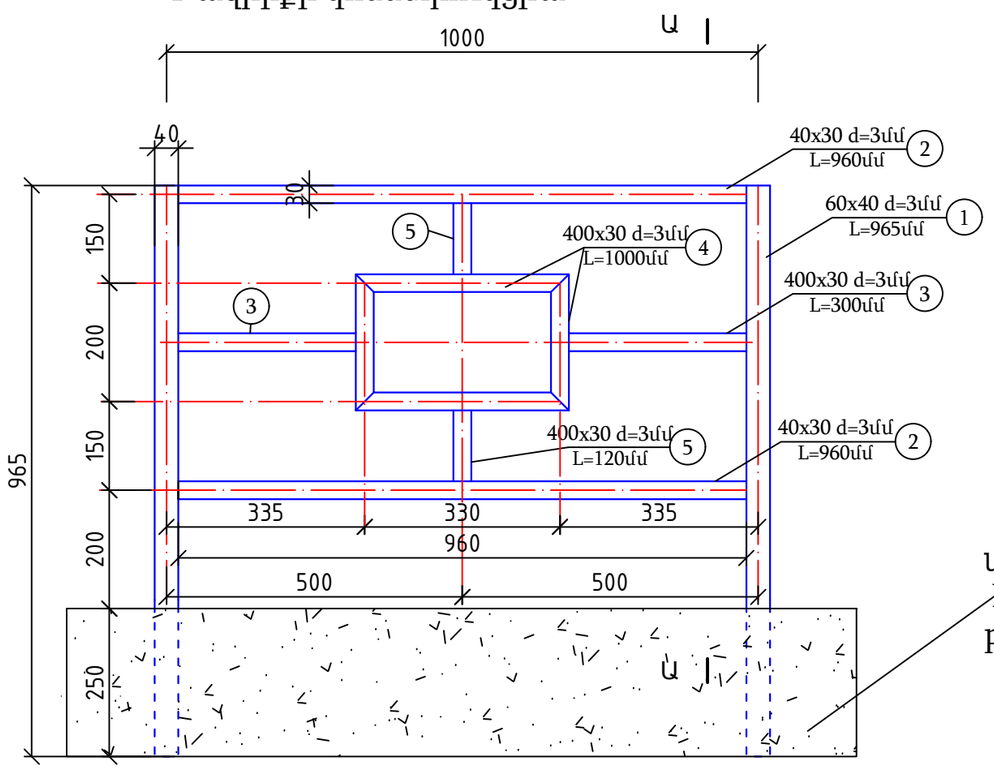

Կտրվածք Ա-Ա
Մ1:10
Տիպ 1

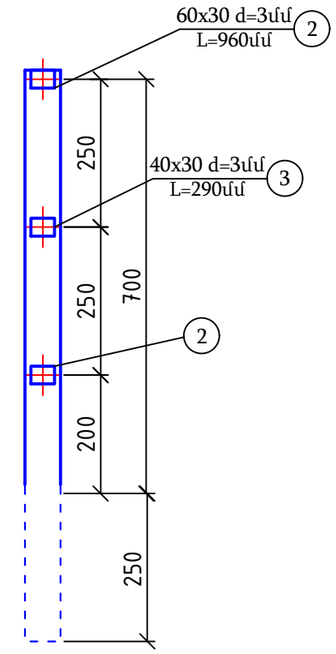

նախօրոք տեղադրվում են
հին հենապատի վրա խարսխաձողերով
բարձրացվող եզրաշարի մեջ 25x25սմ:

Բազրիքի մասնագիր Լ-1,0մ

1 սեկցիայի համար							Բազրիքի 501 սեկցիայի համար	
NN	Կարվածքմն	Գծայինհատվածմն	Երկարությունգծ.մ	Քանակ	1 գծ.մ քաշկգ	Ընդհանուր քաշկգ	Երկարությունգծ.մ	Ընդհանուր քաշկգ
1	60x30	3	0.965	1	3.830	3.696	483.465	1851.671
2	60x30	3	0.960	2	3.830	7.354	961.92	3684.154
3	40x30	3	0.300	2	2.890	1.734	300.6	868.734
4	40x30	3	1.060	1	2.890	3.063	531.06	1534.763
5	40x30	3	0.120	2	2.890	0.694	120.24	347.494

Ծանոթություն

1.Չափսերը տրված են մմ-ով:
2.Բազրիքի խողովակները ընտրել ԳՈՍՏ 10704-76- ի:
3.Խողովակ հաստությունը ըստ նախագծի:
4.Բազրիքները նախօրոք տեղադրվում են հին հենապատի վրա խարսխաձողերով բարձրացվող եզրաշարի մեջ 25x25սմ:

Գծագիր 11

Բազրիք մայթի կողքը Կմ0
+177-ԿՄ0+716
Լ-501մ
Երիտասարդական փողոց

Ջրհորների կառուցվածքը

Հատակագիծ

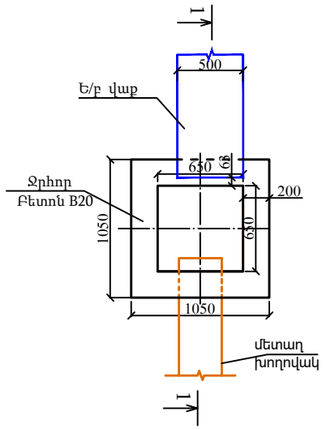

Տեսք 1-1

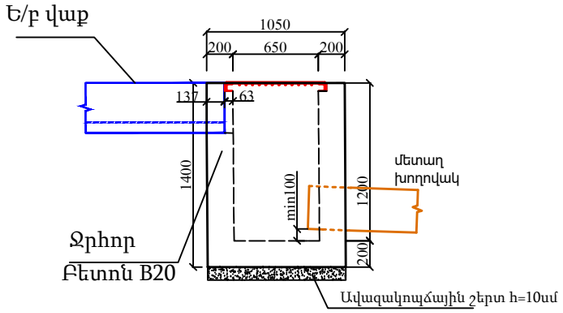

Տեսք 2-2

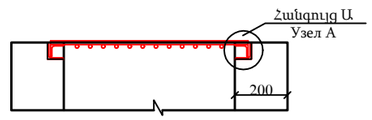

Հանգույց Ա
Узел А

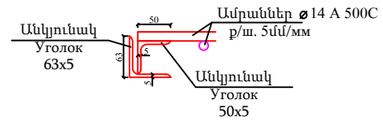

Մետաղական ցանցի
տեղադրման հատակագիծ

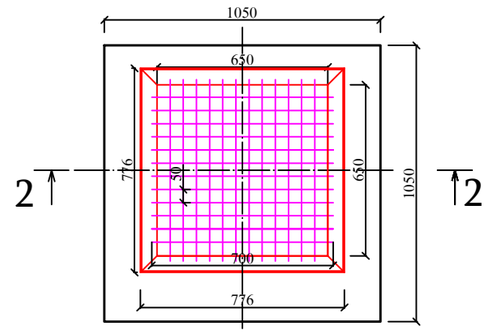

ՋՐՀՈՐԻ ԾԱՎԱԼՆԵՐԸ

NN	Աշխատանքների անվանումը	Չափման միավոր	*Ծավալ*	*Ծավալ*	Ընդհանուր
1	2	3	4	4	5
			ԿՄ0+441 աջ	*ԿՄ0+441 ձախ*	
1	Փոսորակի փորում էքս.0.65մ3 -10եIII կողքի կուտակումով	մ3	*6*	*6*	***12,0***
2	Ավազակոպճային շերտ h=10սմ	մ3	*0,19*	*0,19*	***0,4***
3	Ջրհորի միաձույլ բետոն B20, F 200	մ3	*1,120*	*1,120*	***2,2***
	Ջրհորիհատակի միաձույլ բետոն B20, F 200	մ3	*0,384*	*0,384*	***0,8***
4	Ջրհորի քսվածքային ջրամեկուսացում 2 շերտ տաք բիտումով	մ2	*3,07*	*3,07*	***6,1***
5	Հետադարձ լիցք ձեռքով	մ3	*2,9*	*2,9*	***5,8***
6	Մետաղական ցանցի պատրաստում և տեղադրում	հատ	*1*	*1*	***2,0***
	ա) ՈՒղղանկյուն անկյունակ 63 x 5 1գծմ =4,81կգ , L-1.2մ-2հատ	գծմ	*2,40*	*2,40*	***4,8***
		կգ	*11,544*	*11,544*	***23,1***
	բ)ՈՒղղանկյուն անկյունակ 50 x 5 1գծմ=3,77կգ , L-0.8մ-2հատ	գծմ	*1,60*	*1,60*	***3,2***
		կգ	*6,03*	*6,03*	***12,1***
	գ) Ամրաններ *Φ14 A 500C 1գծմ = 1,208կգ*	գծմ	*31,5*	*31,5*	***63,0***
		կգ	*38,05*	*38,05*	***76,1***
	Ł=1.05մ	հատ	*11*	*11*	***22,0***
	Ł=0.64մ	հատ	*19*	*19*	***38,0***
7	Նախօրոք կուտակված բնահողի բարձում 0.65մ3 էքս., տեղափոխում 5կմ լցակույտ	մ3	*3,1*	*3,1*	***6,2***

Գծագիր 12

Երիտասարդական փողոց
Ջրհորների կառուցվածքը
Հ-1.4մ

Տիպային գծագրեր

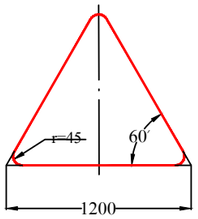

Տեսակ/Тип II- III/
1.1, 1.2, 1.5-1.7, 1.9-1.14
1.16, 1.17, 1.22-1.24,
1.26-1.33, 1.8, 1.15,
1.18-1.21, 1.25

d=57մմ/мм,
S=3մմ/мм

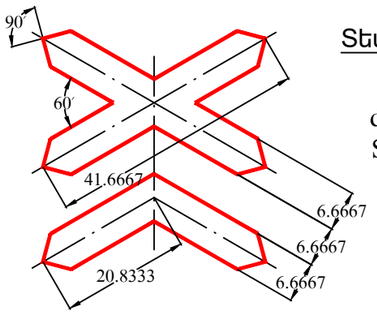

Տեսակ/Тип II - III
1.3.1, 1.3.2

d=57մմ/мм,
S=3մմ/мм

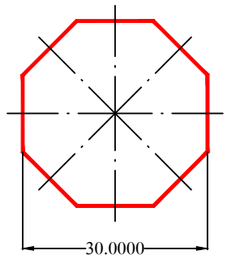

Տեսակ/Тип II - III
2.5

d=57մմ/мм,
S=3մմ/мм

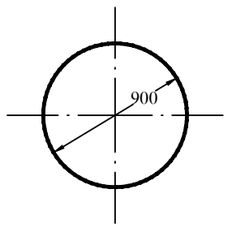

Տեսակ/Тип III
2.6, 3.1-3.9, 3.11-3.16, 3.18.1-3.19,
3.21-3.23, 3.25-3.33, 4.1.1-4.3,
3.17.1-3.17.3, 4.6, 4.7, 3.20, 3.24:

d=57մմ/мм,
S=3մմ/мм

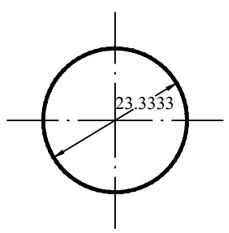

Տեսակ/Тип II
3.10, 4.4,
4.5:

d=57մմ/мм,
S=3մմ/мм

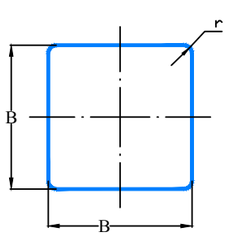

Տեսակ/Тип II - III
2.1, 2.2, 2.7, 5.5, 5.6,
5.8-5.14, 5.15.2-5.15.6
5.19.1, 5.19.2, 5.20,
6.2, 6.3.1, 6.3.2, 6.4,
6.8.1-6.8.3, 8.1.2, 8.13:

B=900,
r=45

d=57մմ/мм,
S=3մմ/мм

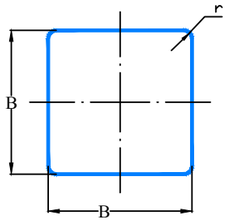

Տեսակ/Тип I - II
6.5-6.7

B=700,
r=45

d=57մմ/мм,
S=3մմ/мм

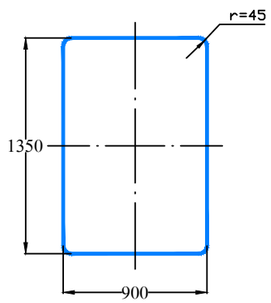

Տեսակ/Тип III
5.1-5.4:

d=57մմ/мм,
S=3մմ/мм

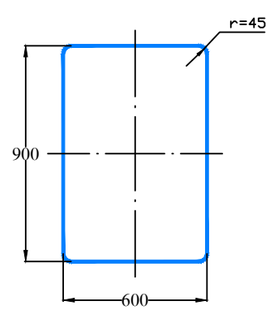

Տեսակ/Тип I
4.8.1-4.8.3, 5.16-5.18,
5.21-5.22, 5.27-5.34:

d=57մմ/мм,
S=3մմ/мм

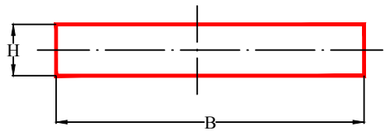

Տեսակ II - III
1.34.1-1.34.2

d=57մմ/мм,
S=3մմ/мм

B=865,
B=1625,
B=3150,
H=700

r = 45°

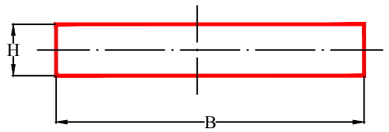

Տեսակ/Тип II - III
1.34.3

d=57մմ/мм,
S=3մմ/мм

B=1625,
B=3150,
H=700

r = 45°

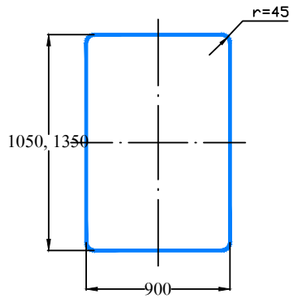

Տեսակ/Тип II - III
7.1-7.18:

r = 45°

d=57մմ/мм,
S=3մմ/мм

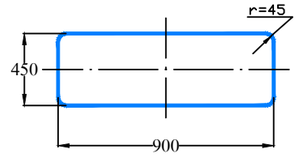

Տեսակ/Тип III
1.4.1-1.4.6, 8.1.1, 8.1.3, 8.1.4,
8.2.1, 8.2.2-8.11, 8.12,
8.14-8.21.3:

d=57մմ/мм,
S=3մմ/мм

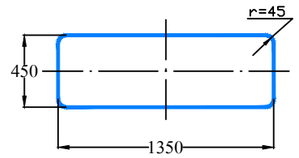

Տեսակ/Тип III
5.7.1, 5.7.2, 5.23.2,
5.24.2, 6.14.2, 6.16,
6.18.1-6.18.3:

d=57մմ/мм,
S=3մմ/мм

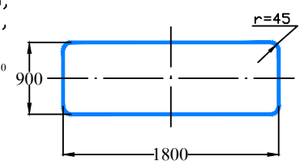

Տեսակ/Тип III
5.15.1, 5.15.3,
5.15.7, 5.15.8:

d=57մմ/мм,
S=3մմ/мм

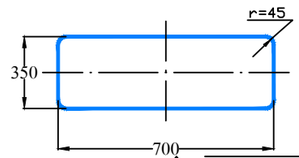

Տեսակ II
6.14.1

d=57մմ/мм,
S=3մմ/мм

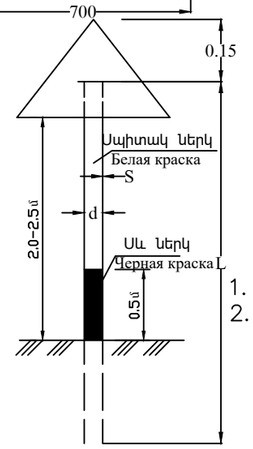

5.24.1
5.26

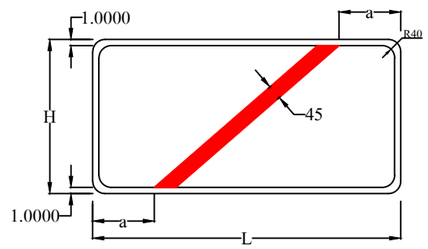

5.23.1
5.25

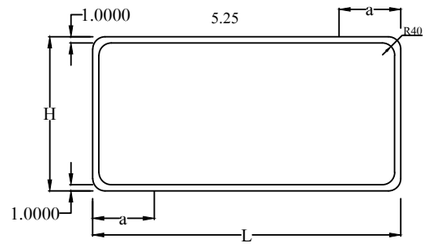

Ծանոթություն /Примечание

1. Ճանապարհային նշաններ 5.23.1, 5.24.1 ֆոնը սպիտակ/Фон белый:
2. Ճանապարհային նշաններ 5.25, 5.26 ֆոնի կանաչ/Фон зеленый:

Գծագիր/Чертеж 1

Ճանապարհային նշանների չափերի սխեմա

Схема размеров дорожных знаков

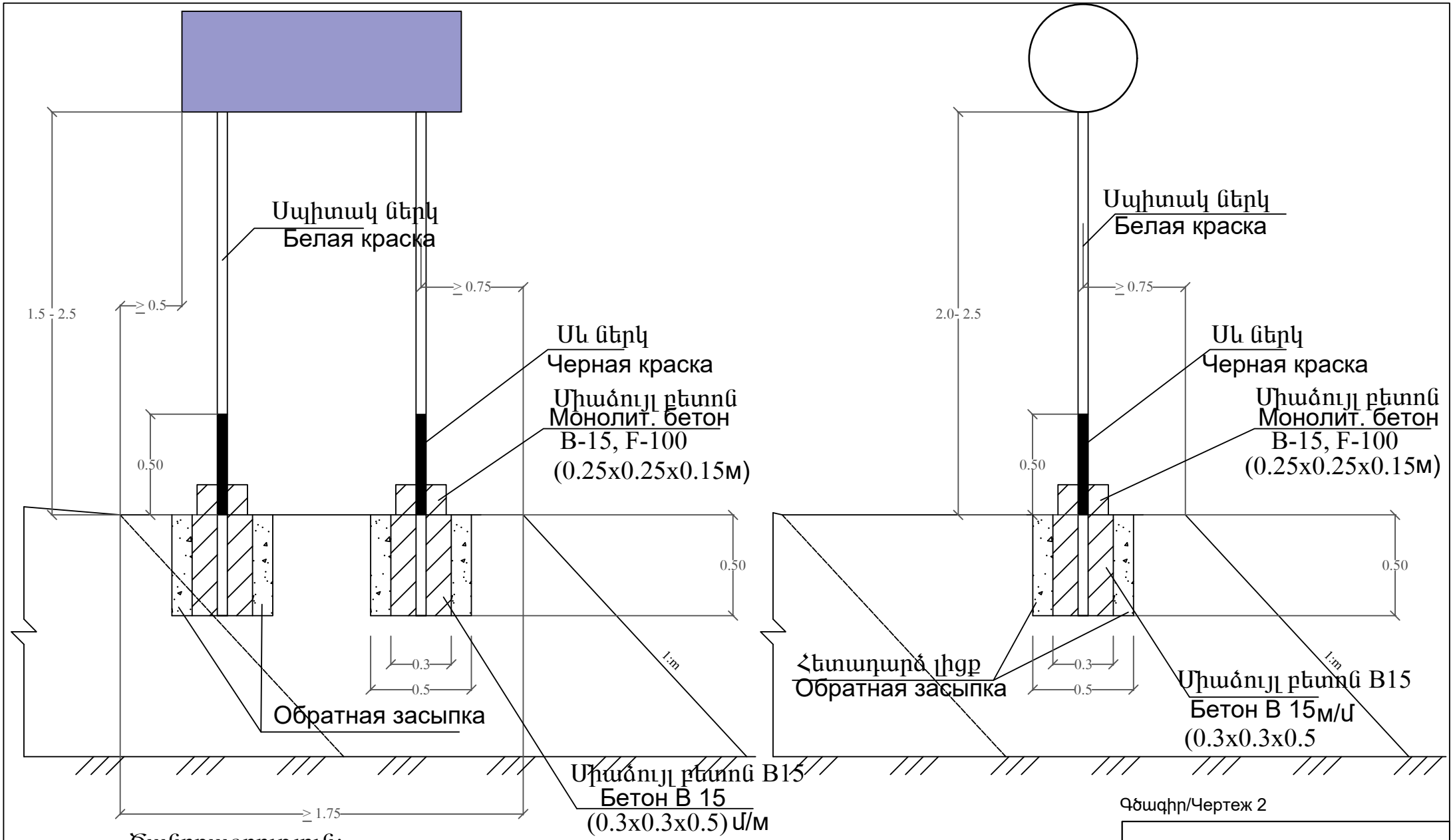

Գծագիր/Чертеж 2

Ծանոթագրություն:

Գծագրում բոլոր չափերը տրված են «մ»-ով

Примечание

Все размеры на чертеже даны в "м"ах

Ճանապարհային նշանների տեղադրման տիպային սխեմա

Схема установки дорожных знаков

Բլոկ/БЛОК Б-2-20

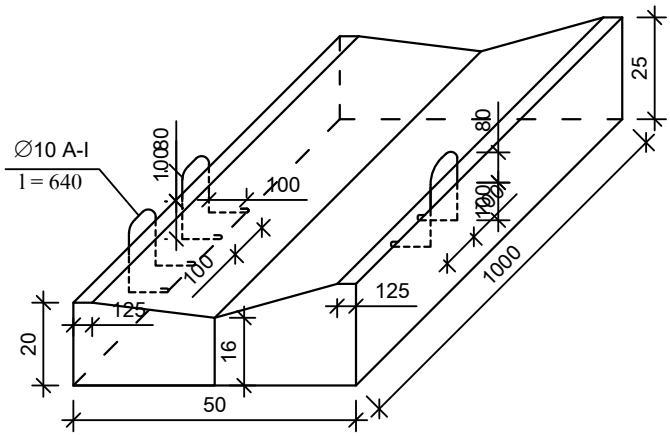

Б-2-20 բլոկի նյութերի ծախսը (1 բլոկի)
Б-2-20 расход материалов(1 блок)

Բլոկի անվանումը Имя блока	Բետոնի ծավալը մ³ Объем бетона м3	Բլոկի քաշը տ Вес блока т	Ամրան կգ Арматура кг
Б-2-20	0.10	0.239	1.19

Գծագիր/чертеж 3

Б-2-20 վաքի կոնստրուկցիան
Б-2-20 Конструкция лотка

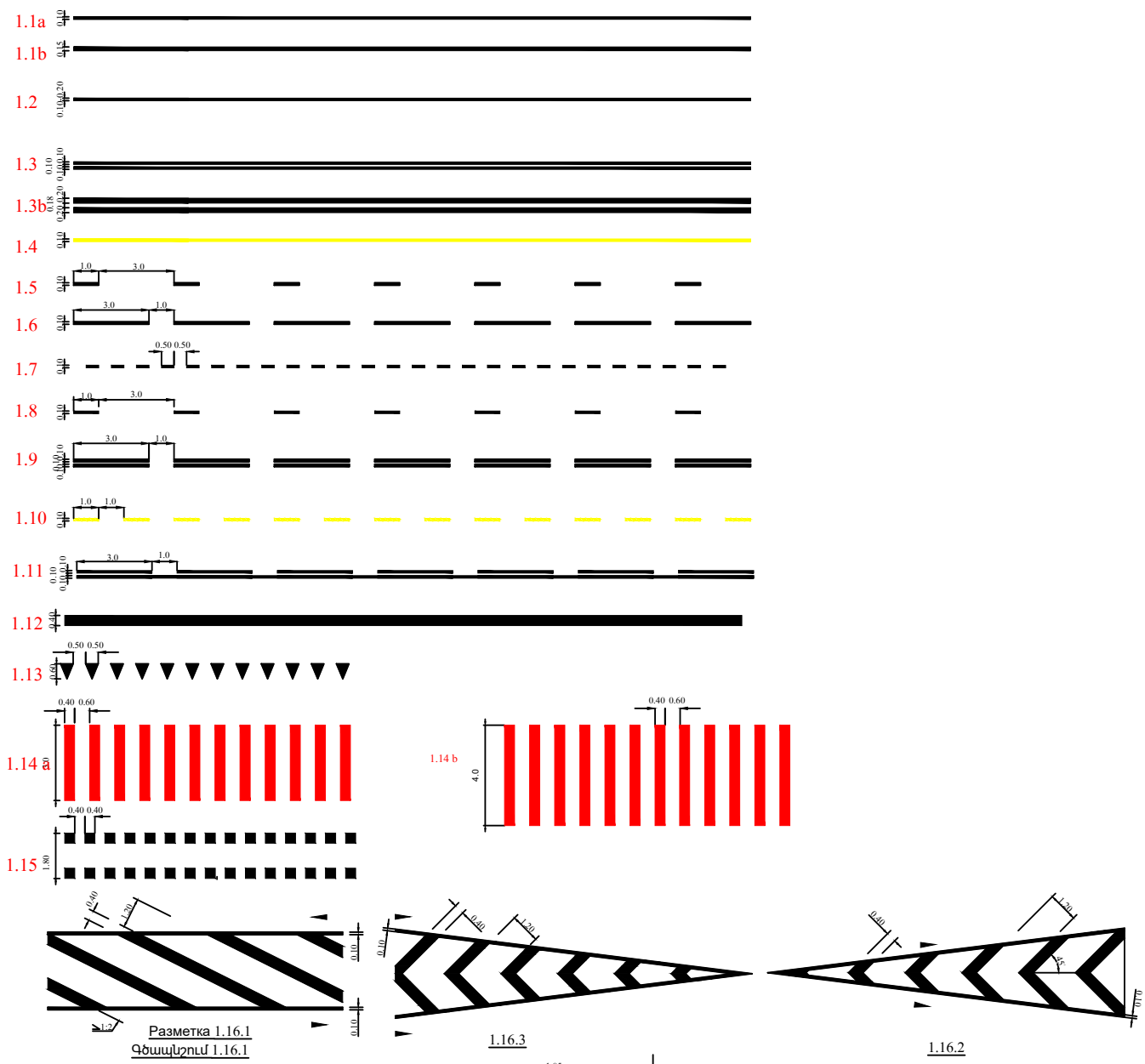

Գծագիր/Чертеж 4

Типовая горизонтальной разметка дороги

Ճանապարհի նշագծման տիպային գծագիր

ՃԱԿԱՏ
(երթևեկության հակառակ ուղղությամբ)
ФРОНТ
(противоположное направление движения)

ՃԱԿԱՏ
(երթևեկության ուղղությամբ)
ФРОНТ
(по ходу движения)

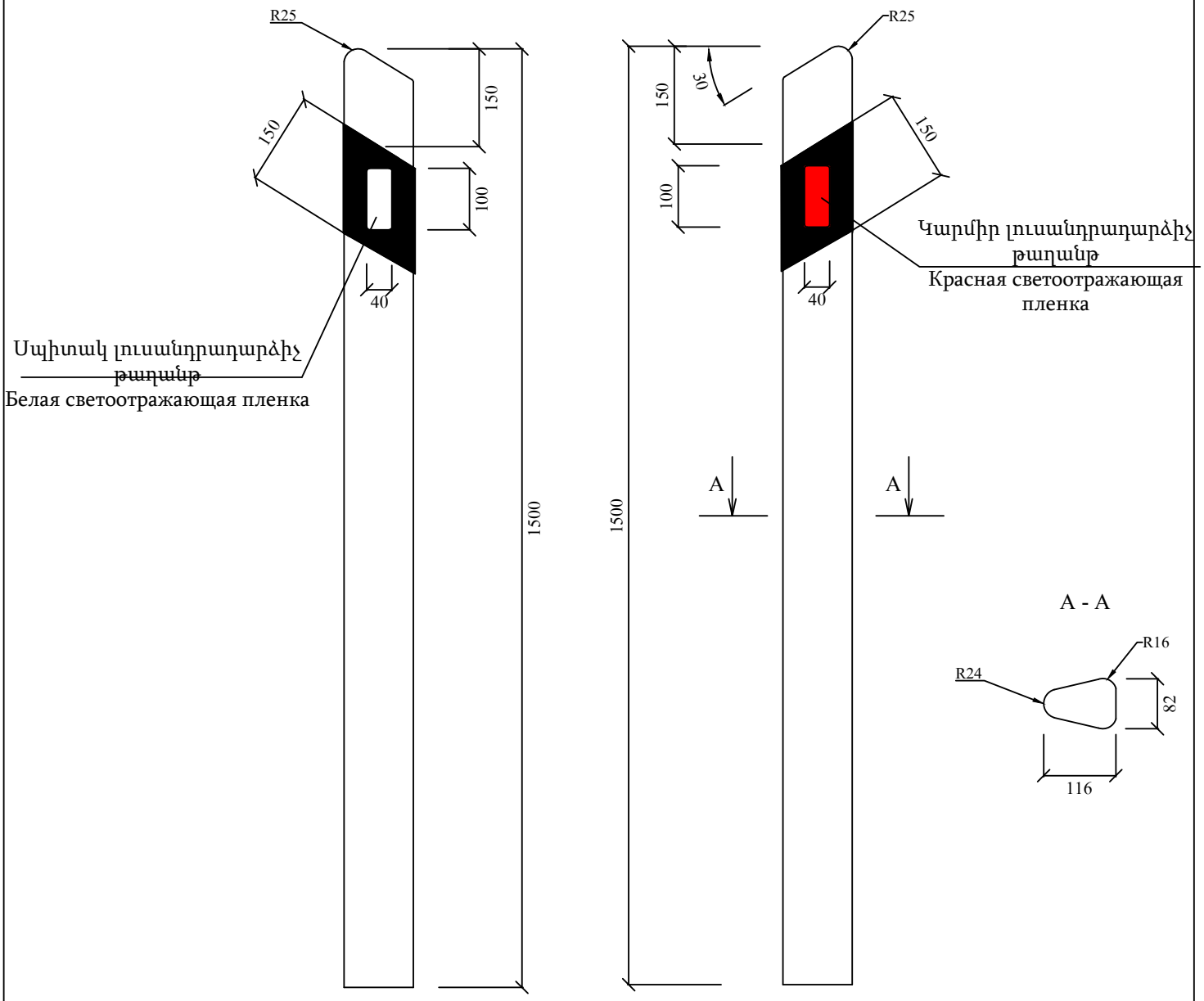

Ծանոթություն
Աշխատանքները նախատեսված է իրականացնել , ԳՕՍՏ 32843-2014, ԳՕՍՏ 32844-2014, ԳՕՍՏ 32866-2014 պահանջներին համապատասխան:

Примечание
аботы предполагается проводить в соответствии с требованиями ГОСТ 32843-2014, ГОСТ 32844-2014, ГОСТ 32866-2014.

Գծագիր/Чертеж 5

C1 պլաստիկ ուղղորդ սյան կոնստրուկցիա
Конструкция пластиковой направляющего столбика C1

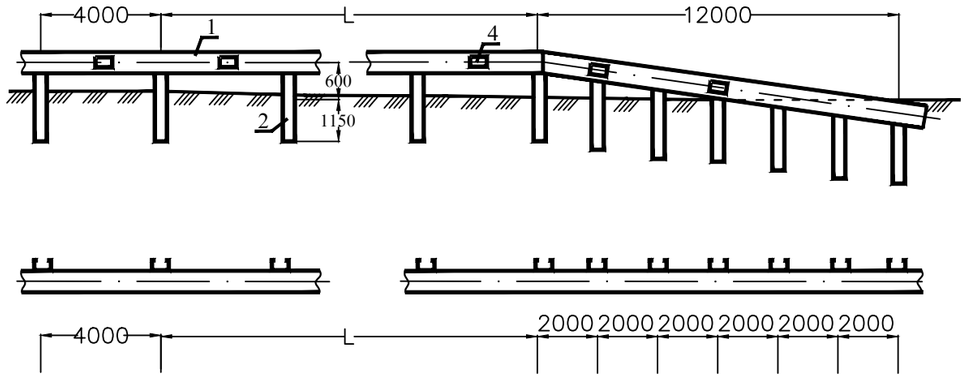

Մետաղական արգելափակոց

Металлическая барьерная ограждения

Կանգնակ /Стойка СД-1-:-СД-3

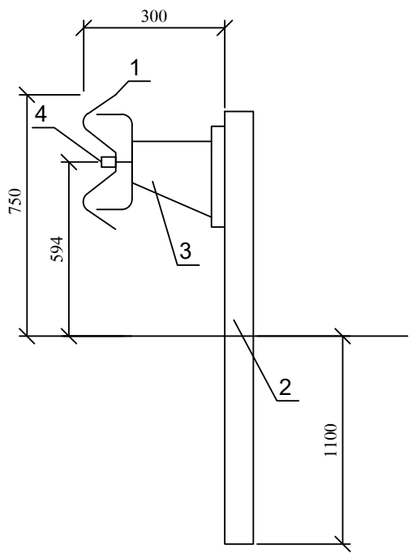

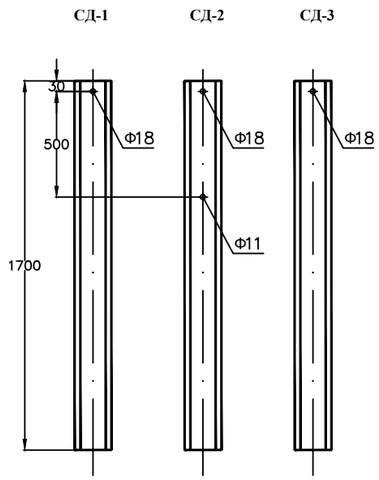

1. Հեծան / Балка
2. Կանգնակ / Стойка
3. Կոնսոլ (կոշտ)/Консоль жестокая
4. Լուսանդրադարձիչ/ Отражатель

СД-1	[N 12
СД-2	[N 14
СД-3	[N 16

Կոշտ կոնսոլ /Консоль жестокая

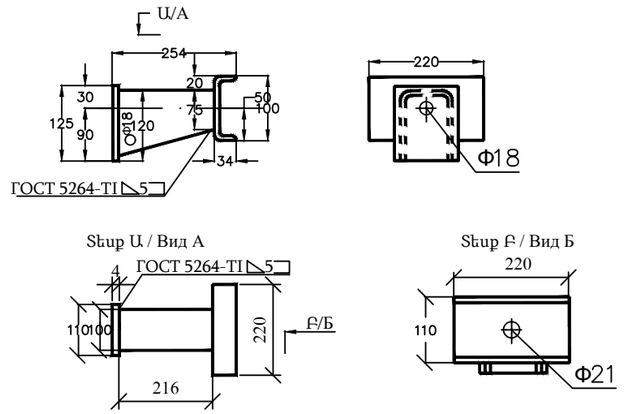

Մետաղական արգելափակոցի հավաքական գծագիր

Сборный чертеж металлического барьерного ограждения

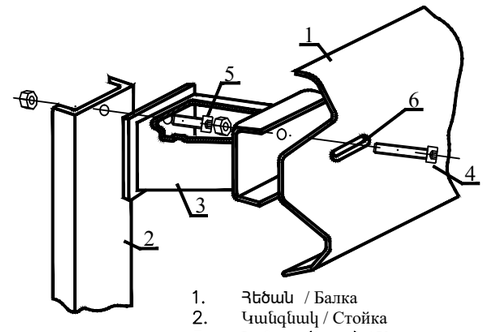

1. Հեծան / Балка
2. Կանգնակ / Стойка
3. Կոնսոլ (կոշտ) / Консоль жестокая
4. Հեղուս Մ16 45.5.8/ Болт М16 45.5.8
5. Հեղուս Մ1630.5.8/ Болт М16 30.5.8
6. Տափօղակ 80x40x4 / Шайба 80x40x4
7. Լուսանդրադարձիչ/ Отражатель

Ծանոթություն

1. Գծագրում տրված է ճանապարհային արգելափակոցի կոնստրուկցիան
2. Աշխատանքները նախատեսված է իրականացնել ԳՕՍՏ 26804–2012 պահանջներին համապատասխան:

Примечание

1. На чертеже изображена конструкция дорожного барьерного ограждения.
2. Работы предусмотрены выполнить в соответствии с требованиями ГОСТ –26804–2012.

Գծագիր/чертеж 6

Մետաղական արգելափակոց մետաղական սյուներով/Металлические ограждения с металлическими столбами

Сб արգելափակոցների հեծանի սեկցիան

Секция балки Сб барьерных ограждений

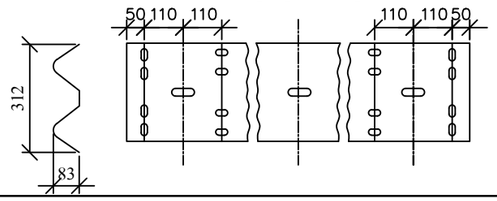

Ճանապարհային պատվածքի կոնստրուկցիան
Конструкция дорожной одежды

Ջրավազան փողոց

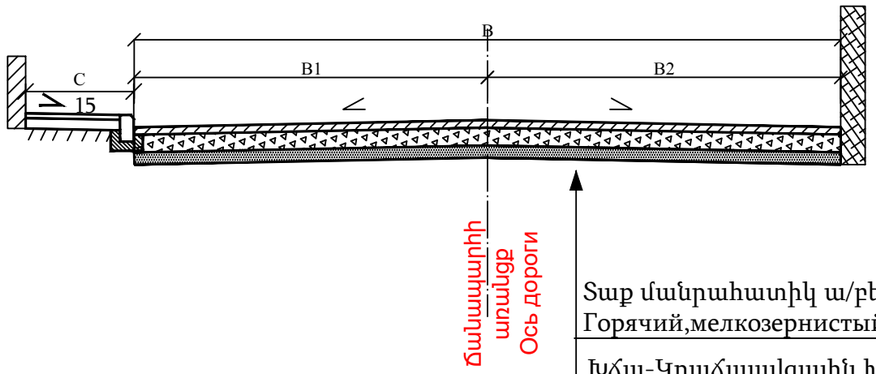

Տաք մանրահատիկ ա/բետոն „Բ”տիպ h=5սմ
Горячий,мелкозернистый а/бетон тип „Б” h=5см

Խճա-Կոպճաավզային խառնուրդ ճանապարհների ծածկերի և հիմքերի համար C5 h=18սմ, ГОСТ 25607-2009
Смеси Щебеночо-гравийно-песчаные для дорожных покрытий и фундаментов C5 h=18см

Ավազակոպճային շերտ h=12սմ
песчано-гравийного слоя h = 12 см.

Երիտասարդական փողոց

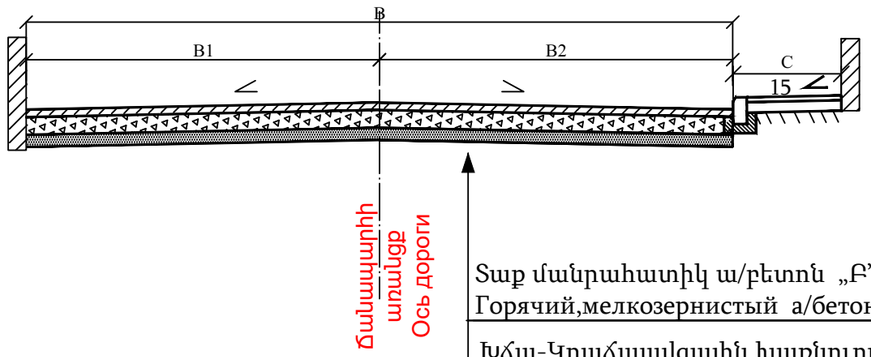

Տաք մանրահատիկ ա/բետոն „Բ”տիպ h=5սմ
Горячий,мелкозернистый а/бетон тип „Б” h=5см

Խճա-Կոպճաավզային խառնուրդ ճանապարհների ծածկերի և հիմքերի համար C5 h=20սմ, ГОСТ 25607-2009
Смеси Щебеночо-гравийно-песчаные для дорожных покрытий и фундаментов C5 h=20см

Ավազակոպճային շերտ h=12սմ
песчано-гравийного слоя h = 12 см.

Գծագիր/Чертеж 7

Ճանապարհային պատվածքի կոնստրուկցիան
Конструкция дорожной одежды

Ճանապարհի նորոգման աշխատանքների իրականացման հատվածի երթևեկության կազմակերպման ժամանակավոր սխեմա /Բնակավայրից դուրս/

Временная схема организации движения на участкаь дорожно ремонтных пабот /Вне населеного пункта/

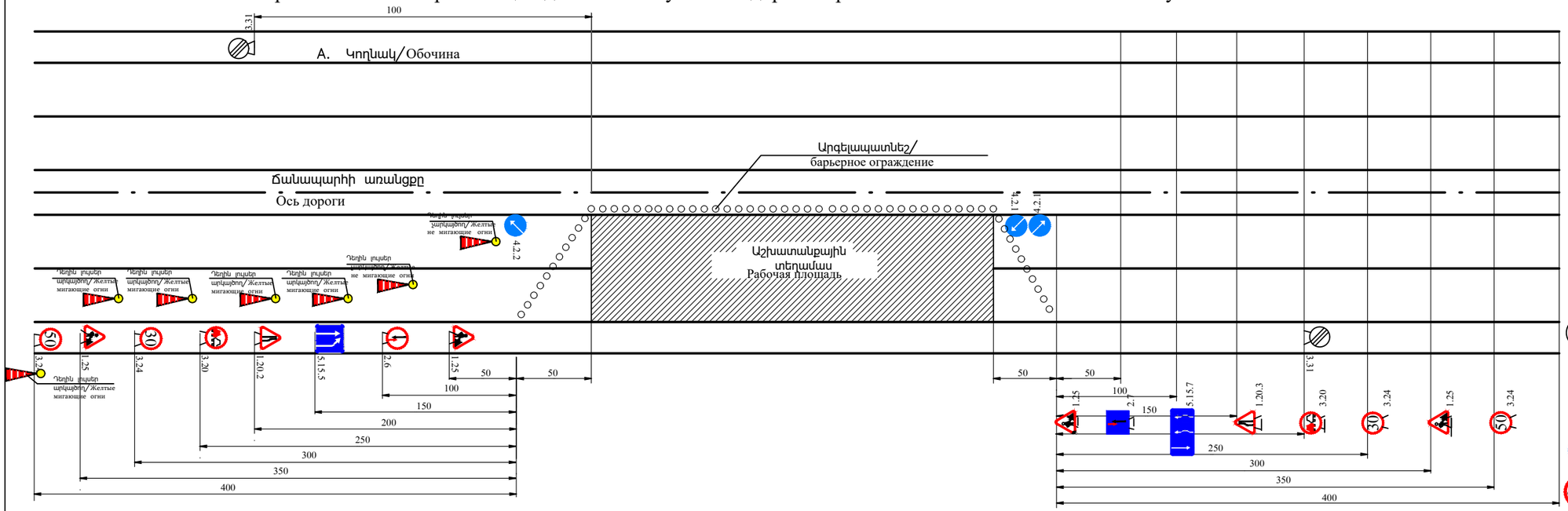

Ճանապարհի նորոգման աշխատանքների իրականացման հատվածի երթևեկության կազմակերպման ժամանակավոր սխեմա /Բնակավայրում/

Временная схема организации движения на участкаь дорожно ремонтных пабот /В населенном пункте/

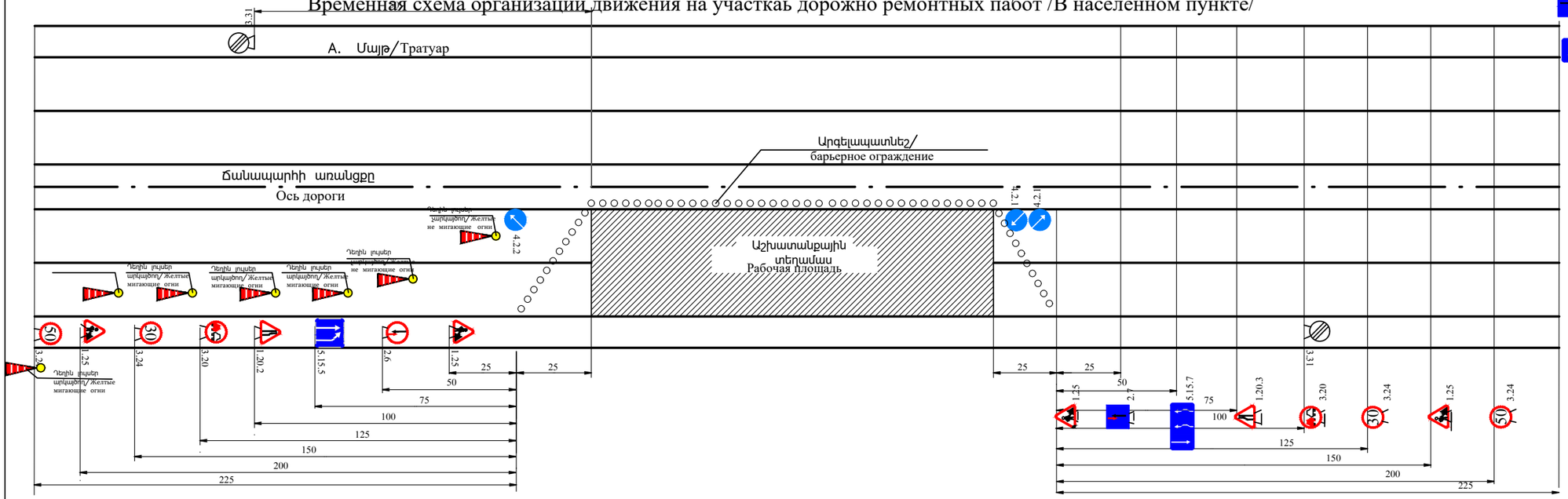

Անուն, Ազգանուն Ստորագր. /
Имя, отчество&подпись

Արկայծող լույսերի միջև հեռավորությունը չպետք է գերազանցի 6մ-ը:Արկայծող լույսերը տեղադրվում են շինհրապարակի երթեվեկության կառավարման համարնախատեսված 1-ին նշանից մինչեվ վերջին նշան: Նշանների վրա նույնպես պետք է տեղադրված լինի արկայծող լույսեր

Мигалки следует размещать на пластиковых конусах не менее 80 см. Расстояние мигающих огней не должно превышать 6 м. Мигалки размещены от первого до последнего знака для управления движением. На знаках также следует размещать мигалки.

Պայմանական նշաններ /Условные обозначения

- 1.25 Ճանապարհային աշխատանքներ /Дорожные работы
- 1.20.2 Ճանապարհի նեղացում/Сужение дороги
- 1.20.3 Ճանապարհի նեղացում/Сужение дороги
- 3.20 Վազանցն արգելվում է/Обгон запрещен
- 3.24 Առավելագույն արագության սահմանափակում /Ограничение максимальной скорости
- 5.15.5 Գոտու վերջ/Конец полосы
- Դեղին արկայծող և չարկայծող լույսեր Желтые мигающие и не мигающие огни
- 3.31 Բոլոր սահմանափակումների գոտու վերջ Конец зоны всех ограничений
- 4.2.1 Արգելքի շրջանցում աջից /Объездная дорога справа
- 4.2.2 Արգելքի շրջանցում ձախից /Объездная дорога налево
- 2.6 Հանդիպակաց երթևեկության առավելություն /Преимущество встречного движения
- 2.7 Առավելություն հանդիպակաց երթևեկության նկատմամբ/ Преимущество перед встречным потоком
- 5.15.7 Երթևեկության ուղղությունը գոտիներով /Направление движения с полосами движения

Գծագիր/Чертеж 8

Երթևեկության կազմակերպման սխեմա

Схема организации движения

Թեքահարթակների տիպային կտրվածքները և կոնստրուկցիաները /Типовые разрезы и конструкции пандусов

ՏԻՊ - 1 Մ1:50
/ТИП - 1 М1:50

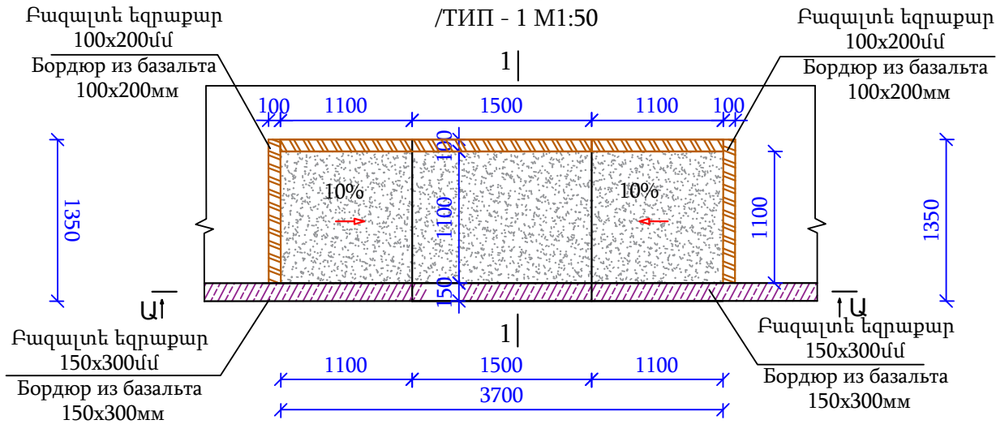

Տեսք Ա-Ա Մ1:50
Вид А-А М1:50

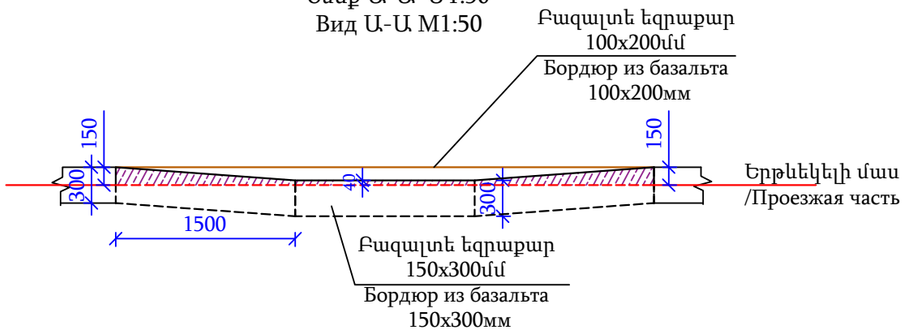

Կտրվածք 1 - 1 Մ1:50
Разрез 1 - 1 М1:50

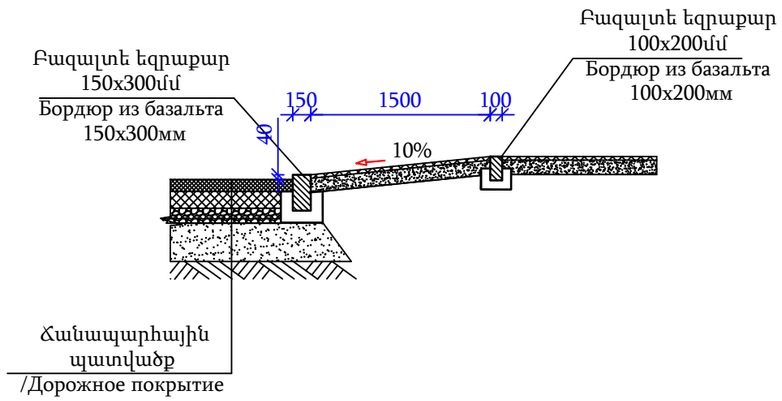

ՏԻՊ - 2 Մ1:50 / ТИП - 2 М1:50
Մուտք / Вход

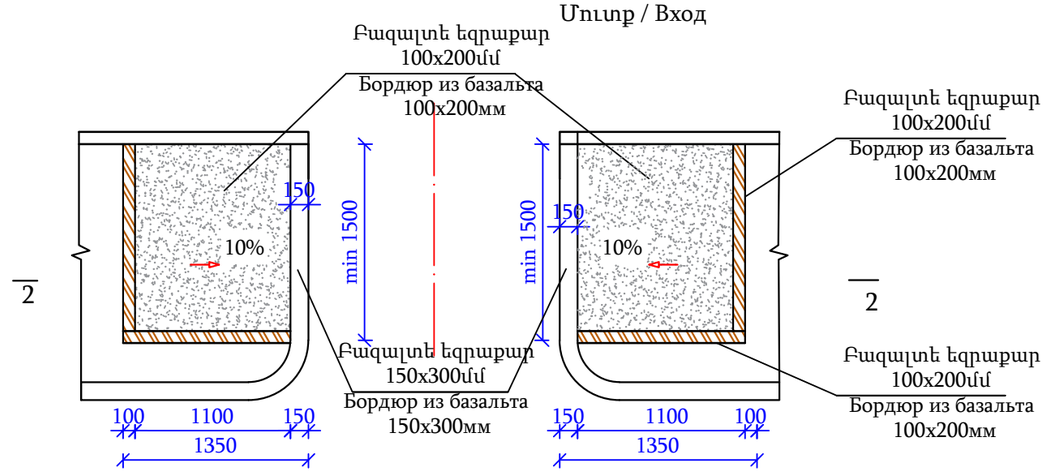

Կտրվածք 1 - 1 Մ1:50
Разрез 1 - 1 М1:50
Մուտք / Вход

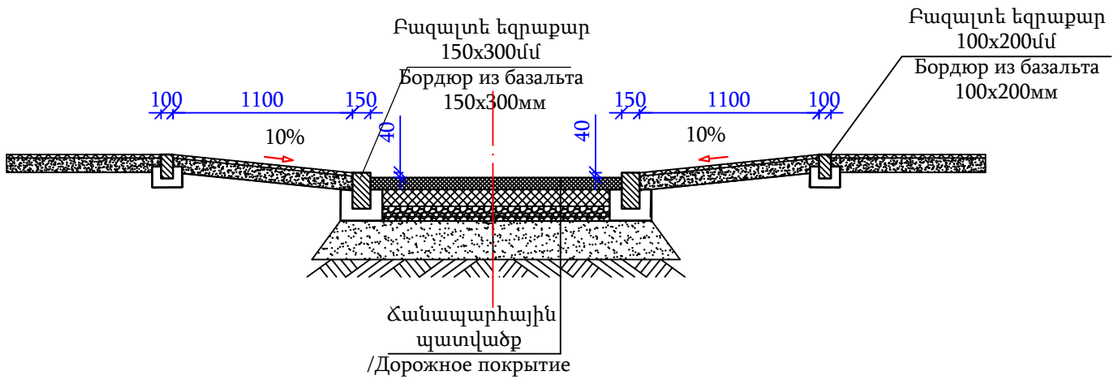

Ծանոթություն

1.Բոլոր չափերը տրված են մմ-ով:
2.Բոլոր ծավալները տրված են համապատասխան ամփոփագրերում:
3. Թեքահարթակները նախագծված են ըստ ՀՀԿՀ 23-101-2017:
4. 1.5մ նեղ մայթերի դեպքում թեքահարէակը իրականացնել ամբողջ լայնությամբ:

Примечание

1. Все размеры указаны в мм.
2. Все объемы приведены в соответствующих ведомостях.
3. Пандусы проектированы по ՀՀԿՀ 23-101-2017.

Գծագիր/Чертеж 9

Թեքահարթակների տիպային
կոնստրուկցիաները
Типовые конструкции
пандусов

ՀՈՂԱՅԻՆ ԱՇԽԱՏԱՆՔՆԵՐԻ ԱՄՓՈՓԱԳԻՐ

Երիտասարդական, Զ.Անդրանիկի, Սպանդարյան, Խուդյակով, Ջրավազան և Սայաթ-Նովա փողոցների ասֆալտապատման, կապիտալ վերանորոգման աշխատանքներ

Երիտասարդական փողոց

Կմ	+	Երկարություն	Հողային պաստառի վերականգնում										Կողնակ						
			Հանույթ										Լիցք		Լայնություն		Մակերես մ^2		
			Լայնական կտրվածքների մակերեսը մասնակի միջին				Ծավալ մ^3						Լայնական կտրվածքների մակերեսը մասնակի միջին	Ծավալ մ^3	Ձախ	Աջ	Ընդամենը	Ձախ	Աջ
							Ընդամենը	Այդ թվում ըստ բնահողերի											
			V16.1	III 7.3	IV 5.4	14,4		V16.1	III 7.3	IV 5.4	14,4								
1	2	3	4	5	6	7	8	9	10	11	12	13	14	15	16	17	18	19	20
0	000		3	5,44									0,34						
		20	2,2	3,425			112,5	44	68,5				0,27	5,4					
0	020		1,4	1,41									0,2						
		20	1,5	1,55			61	30	31				0,1	2					
0	040		1,6	1,69															
		20	1,5	1,88			67,6	30	37,6				0						
0	060		1,4	2,07															
		20	1,5	0,995			49,9	30	19,9				0,01	0,2					
0	080		1,6	-0,08									0,02						
		20	1,5	0,195			33,9	30	3,9				0,01	0,2					
0	100		1,4	0,47															
		20	1,5	0,905			48,1	30	18,1				0						
0	120		1,6	1,34															
		20	1,5	1,155			53,1	30	23,1				0						
0	140		1,4	0,97															
		20	1,5	1,1			52	30	22				0						
0	160		1,6	1,23															
		20	1,5	0,615	0,655		42,3	30	12,3				0						

1	2	3	4	5	6	7	8	9	10	11	12	13	14	15	16	17	18	19	20
0	180		1,4	0	1,31														
		20	1,5		1,495		59,9	30	29,9				0						
0	200		1,6		1,68														
		20	1,5		2,475		79,5	30	49,5				0						
0	220		1,4		3,27														
		20	1,5		3,77		105,4	30	75,4				0						
0	240		1,6		4,27														
		20	1,5		4,045		110,9	30	80,9				0						
0	260		1,4		3,82														
		20	1,5		2,625		82,5	30	52,5				0						
0	280		1,6		1,43														
		20	1,5		1,74		64,8	30	34,8				0						
0	300		1,4		2,05														
		20	1,5		1,345		56,9	30	26,9				0,025	0,5					
0	320		1,6		0,64								0,05						
		20	1,5		0,97		49,4	30	19,4				0,035	0,7					
0	340		1,4		1,3								0,02						
		20	1,5		1,71		64,2	30	34,2				0,015	0,3					
0	360		1,6		2,12								0,01						
		20	1,5		2,015		70,3	30	40,3				0,005	0,1					
0	380		1,4		1,91														
		20	1,5		1,32		56,4	30	26,4				0,07	1,4					
0	400		1,6		0,73								0,14						
		20	1,5		0,915		48,3	30	18,3				0,085	1,7					
0	420		1,4		1,1								0,03						
		20	1,5		1,5		60	30	30				0,035	0,7					
0	440		1,6		1,9								0,04						
		20	1,5		1,965		69,3	30	39,3				0,02	0,4					
0	460		1,4		2,03														
		20	1,5		1,7		64	30	34				0						
0	480		1,6		1,37														
		20	1,5		1,595		61,9	30	31,9				0,055	1,1					
0	500		1,4		1,82								0,11						
		20	1,5		2,375		77,5	30	47,5				0,345	6,9					
0	520		1,6		2,93								0,58						
		20	1,5		3,55		101	30	71				0,295	5,9					
0	540		1,4		4,17								0,01						
		20	1,5		2,34		76,8	30	46,8				0,205	4,1					
0	560		1,6		0,51								0,4						
		20	1,5		0,96		49,2	30	19,2				0,335	6,7					

1	2	3	4	5	6	7	8	9	10	11	12	13	14	15	16	17	18	19	20
0	580		1,4		1,41								0,27						
		20	1,5		0,975		49,5	30	19,5				0,24	4,8					
0	600		1,6		0,54								0,21						
		20	1,5		0,385		37,7	30	7,7				0,25	5					
0	620		1,4		0,23								0,29						
		20	1,5		0,2		34	30	4				0,165	3,3					
0	640		1,6		0,17								0,04						
		20	1,5		0,735		44,7	30	14,7				0,03	0,6					
0	660		1,4		1,3								0,02						
		20	1,5		1,5		60	30	30				0,025	0,5					
0	680		1,6		1,7								0,03						
		20	1,5		2		70	30	40				0,015	0,3					
0	700		1,4		2,3														
		16	1,5		2,305		60,88	24	36,88				0						
0	716		1,6		2,31														
Ընդամենը		**716**					**2285,4**	**1088**	**1197**					**53**			**0**	**0**	**0**

Կազմեց՝ **Զ. Հարությունյան**

ՀՈՂԱՅԻՆ ԱՇԽԱՏԱՆՔՆԵՐԻ ԱՄՓՈՓԱԳԻՐ

Երիտասարդական, Զ.Անդրանիկի, Սպանդարյան, Խուդյակով, Զրավազան և Սայաթ-Նովա փողոցների ասֆալտապատման, կապիտալ վերանորոգման աշխատանքներ
Կմ0+046-Կմ0+172

Կիլոմետրաժ		Երկարությունը	Հանույթ			Հետլիցք			Ճանապարհ
			Մակերես, մ^2		Ծավալ, մ^3	Մակերես, մ^2		Ծավալ, մ^3	
Կմ	+		Սանակի	Միջին		Սանակի	Միջին		
1	2	3	4	5	6	7	8	9	10
0	46		14,2			9,6			
		5		13,1	65,5		9	45,0	
0	51		12			8,4			
		9		13,6	122,4		10	90,0	
0	60		15,2			11,6			
		4		15,4	61,6		11,9	47,6	
0	64		15,6			12,2			
		6		15,8	94,8		12,2	73,2	
0	70		16			12,2			
		6		15,7	94,2		11,9	71,4	
0	76		15,4			11,6			
		6		15,5	93,0		11,6	69,6	
0	82		15,6			11,6			
		7		15,5	108,5		12	84,0	
0	89		15,4			12,4			
		7		16,2	113,4		12,8	89,6	
0	96		17,0			13,2			
		4		16,5	66,0		12,8	51,2	
0	100		16,0			12,4			
		10		15,8	158,0		12,4	124,0	
0	110		15,6			12,4			
		6		15,6	93,6		12,4	74,4	
0	116		15,6			12,4			
		4		15,8	63,2		12,8	51,2	
0	120		16,0			13,2			
		8		15,9	127,2		12,9	103,2	
0	128		15,8			12,6			
		7		15,6	109,2		12	84,0	
0	135		15,4			11,4			
		5		14,6	73,0		11,1	55,5	
0	140		13,8			10,8			
		9		13,7	123,3		10,9	98,1	
0	149		13,6			11			
		5		14,9	74,5		11,5	57,5	
0	154		16,2			12			

		6		15,6	93,6		12	72,0	
0	**160**		15,0			12			
		6		15,2	91,2		11,9	71,4	
0	**166**		15,4			11,8			
		6		15,2	91,2		11,6	69,6	
0	**172**		15,0			11,4			
Ընդամենը					1917,4			1482,5	

Ծանոթություն

1.Ընդհանուր հանույթը -1917,4մ^3, հետլիցքը-1482,5մ^3

2,Հանույթի ընդհանուր ծավալի մեջ մտածեն հետևյալ քանդվող ծավալները `

ա) մայթի հավաքովի 6,0x1,0x0,3մ 20հատ ե/բ սալերը -36,0մ^3

բ) Միձույլ բետոնե 1,3x0,4x3,0մ 22հատ հենարանները - 35,2մ^3

գ)Խամ քարե շարվածքով 0,5x2,2մ 126գծ.մ հենապատը - 138,6մ^3

3.Հենապատի փորվող փոսորակի հանույթի 5,4-IV բնահողը կազմեց 1707,6մ^3

4.Փորված 5,4-IV ավելցուկային բնահողը կազմում է 225,1մ^3 , որը տեղափոխվում լցակույտ

Կազմեց՝ **Զ. Հարությունյան**

ԵՐԹԵՎԵԿԵԼԻ ՄԱՍԻ ՆՈՐՈԳՄԱՆ ԱՄՓՈՓԱԳԻՐ
ВЕДОМОСТЬ РЕМОНТА ПРОЕЗЖЕЙ ЧАСТИ

Երիտասարդական, Զ.Անդրանիկի, Սպանդարյան, Խուդյակով, Զրավազան և Սայաթ-Նովա փողոցների ասֆալտապատման, կապիտալ վերանորոգման աշխատանքներ

Երիտասարդական փողոց										
Կմ KM	+	Երկարություն, մ Длина, м	Ճանապարհային հագուստի քանդում և վերականգնում Разборка и восстановление дорожной одежды							Մանրամասներ Примечание
			Վերականգնում Восстановление			Ավազակրաշնային շերտ h=12սմ մ^2 песчано-гравийного слоя h = 12 см м^2 ГОСТ 23735-2014	Խճաքարավազային խառնուրդ ճանապարհների ծածկերի և հիմքերի համար C5 h=20սմ, մ^2 ГОСТ 25607-2009 Смеси Щебеночно-гравийно-песчаные для дорожных покрытий и фундаментов C5 h=20см	Տաք ասֆալտբետոնի ա/բ h=6սմ, մ^2 Горячий крупнозернистый а/бетон h=6см, м^2	Տաք մանրահատիկ ա/բ h=5սմ Բ տիպ մ^2 Горячий мелкозернистый а/бетон Типа Б h = 5см м^2	
			Մասնակի լայնություն, մ Частичная ширина, м	Միջին լայնություն մ Средняя ширина м	Մակերեսը մ^2 Площадь м^2					
1	2	3	4	5	6	7	8	9	10	11
0	020		8,9							
		20		8,6	172,7	172,7	172,7		172,7	
0	040		8,4							
		20		8,2	163,7	163,7	163,7		163,7	
0	060		8,0							
		20		8,1	161,1	161,1	161,1		161,1	
0	080		8,1							
		20		8,2	164,6	164,6	164,6		164,6	
0	100		8,4							
		20		8,4	168,9	168,9	168,9		168,9	
0	120		8,5							
		20		8,6	172,2	172,2	172,2		172,2	
0	140		8,7							
		20		8,7	174,7	174,7	174,7		174,7	
0	160		8,8							
		20		8,8	176,4	176,4	176,4		176,4	
0	180		8,9							
		20		8,9	178,4	178,4	178,4		178,4	
0	200		9,0							
		20		9,1	181,5	181,5	181,5		181,5	
0	220		9,2							
		20		9,5	189,9	189,9	189,9		189,9	
0	240		9,8							
		20		9,8	195,7	195,7	195,7		195,7	
0	260		9,7							
		20		9,5	190,1	190,1	190,1		190,1	
0	280		9,3							
		20		8,7	174,8	174,8	174,8		174,8	
0	300		8,2							
		20		8,2	163,5	163,5	163,5		163,5	
0	320		8,1							
		20		8,1	161,4	161,4	161,4		161,4	
0	340		8,0							
		20		8,0	160,0	160,0	160,0		160,0	
0	360		8,0							
		20		8,0	160,0	160,0	160,0		160,0	
0	380		8,0							
		20		8,0	160,2	160,2	160,2		160,2	
0	400		8,0							
		20		8,1	161,4	161,4	161,4		161,4	
0	420		8,1							
		20		8,1	162,9	162,9	162,9		162,9	
0	440		8,2							
		20		8,1	162,8	162,8	162,8		162,8	
0	460		8,1							
		20		8,1	161,5	161,5	161,5		161,5	
0	480		8,0							
		20		8,0	160,9	160,9	160,9		160,9	
0	500		8,1							
		20		9,3	186,9	186,9	186,9		186,9	
0	520		10,6							
		20		9,9	198,6	198,6	198,6		198,6	
0	540		9,2							
		20		8,6	172,2	172,2	172,2		172,2	
0	560		8,0							

1	2	3	4	5	6	7	8	9	10	11
		20		8,7	173,0	173,0	173,0		173,0	
0	580		9,3							
		20		8,9	178,5	178,5	178,5		178,5	
0	600		8,6							
		20		8,4	168,5	168,5	168,5		168,5	
0	620		8,3							
		20		8,3	166,0	166,0	166,0		166,0	
0	640		8,3							
		20		8,3	165,0	165,0	165,0		165,0	
0	660		8,2							
		20		8,1	161,0	161,0	161,0		161,0	
0	680		7,9							
		20		7,9	158,0	158,0	158,0		158,0	
0	700		7,9							
		16		7,9	126,4	126,4	126,4		126,4	
0	716		7,9							
Ընդամենը Итого		696			5933	5933	5933		5933	

Կազմեց՝ *Հ Հարությունյան*
Составил *З. Арутюнян*

ԻՋԱՏԵՂԵՐԻ ԵՎ ՄՈՒՏՔԵՐԻ ԱՄՓՈՓԱԳԻՐ
ВЕДОМОСТЬ СЪЕЗДОВ И ВЪЕЗДОВ

Երիտասարդական, Զ.Անդրանիկի, Սպանդարյան, Խուդյակով, Զրավազան և Սայաթ-Նովա փողոցների ասֆալտապատման, կապիտալ վերանորոգման աշխատանքներ

Երիտասարդական փողոց																
Ձախ Слева		Աջ Справа		Երթևեկի մասի լայնությունը, մ Ширина проезжей части, м	Երկարությունը, մ Длина, м	Հատման անկյունը Угол пересечения	Կորացման շառավիղը, մ Радиус кривизны, м		Հողային աշխատանքներ, մ³ Земляные работы, м³			Հողային պատատակի հարթեցում, մ² Выравнивание земляного полотна, м²	Ծածկի մակերես Площадь покрытия			Ծանոթություն Примечание
ԿՄ/КМ +		ԿՄ/КМ +					Ձախ Слева	Աջ Справа	V (16.1)	Հանույթ Выемка: Խողովակի համար Труба	Հանույթ Выемка: Լիցք/Насыпь		Ավազակոպճային շերտ h=12սմ Гравийно-песчаный слой h=12см	Խճաքարակոպճային խառնուրդ ճանապարհների ծածկերի և հիմքերի համար СЗ h=16սմ մ2	Մանրահատիկ ա/բ h=5սմ Мелкозернистый а/б h= 5см	
1	2	3	4	5	6	7	8	9	10	11	12	13	14	15	16	17
0	006			5,4	55	83			39,00			325,0		325,0	325,0	
0	266			4,1	8,7	146			7,68			48,0		48,0	48,0	
Ընդամենը Итого									**46,7**	**0,0**	**0,0**	**373,0**		**373,0**	**373,0**	

Կազմեց՝
Составила

Զ. Հարությունյան
З. Арутюнян

ՄԱՅԹԵՐԻ ԱՄՓՈՓԱԳԻՐ
ВЕДОМОСТЬ ТРОТУАРОВ И БОРДЮРОВ

Երիտասարդական, Չ.Անդրանիկի, Սպանդարյան, Խուդյակով, Ջրավազան և Սայաթ-Նովա փողոցների ասֆալտապատման, կապիտալ վերանորոգման աշխատանքներ

Երիտասարդական փողոց																					
NN	Սկիզբ/ Начало	Վերջ /Конец	Երկարություն մ Длина м		Մայթի լայնություն (միջին) մ Ширина (средняя) м	Քանդում/Разборка			Վերականգնում/Восстановление										Թեքահատակ Տիպ 1/ Пандус Тип 1	Թեքահատակ Տիպ2/Пандус Тип 2 1.5x1.1մ/м	Ծանոթություն Примечание
						Մայթի ծածկ $h_{միջ}$=10սմ $մ^2$	Եզրաքար Бордюр		Մայթի ծածկ Конструкция покрытия Конструкция покрытия $м^2$					Եզրաքար Бордюр		Եզրաշար Верста				
	ԿՄ /КМ +	ԿՄ/ КМ +	Ձախ слева	Աջ справа			բազալտ գծ.մ базальтм	բետոն գծ.մ3 бетон м	ավազային ա/բ h=3սմ песчаный а/б h=3см	ավազակրաքարային հիմք $h_{միջ}$=12սմ гравийно-песчаное основание hср=12см	Խճային հարթեցնող շերտ h=10սմ	Չոր ցեմենտավազային խառնուրդ 30/70% h=5սմ	Բետոն սալիկ h=6սմ	Բազալտ գծ.մ 15x30 базальт 15x30см п.м.	Բազալտ գծ.մ 10x20 базальт 10x20см п.м.	Բետոն գծ.մ 10x20 монолитный бетон 10x20см п.м.	Բետոն գծ.մ 25x25 монолитный бетон 25x25см п.м.	Բազալտ 10x20 հատ/գծ.մ базальт 10x20см п.м.	Բազալտ 10x20 հատ/գծ.մ	
1	2	3	4	5	6	8	9	10	11	12	13	14	15	16	17	18	19	20	21	22
	0+031	0+031					5,0							5,4						աստիճան
1	0+032	0+172	140		1,7-3,1	14,5	145,1				242,0	242,0	242,0	145,1					4,6	Իջատեղ ԿՄ 0+266-եզրաշար
2	0+172	0+261	89		2,5-3,0	18,2	82,0				304,0	304,0	304,0	82,0		9,0	52,0	8,9	4,6	Իջատեղ ԿՄ 0+266-եզրաշար
3	0+267	0+716	449		2,6-3,6	61,3	458,0				1022,0	1022,0	1022,0	458,0			449,0		4,6	Ծառ. մակերեսը հանած եզրաշարի միացում խարիսխներով
Ընդամենը Итого						**94,1**	**685,1**				**1568,0**	**1568,0**	**1568,0**	**685,1**		**9,0**	**501,0**	**8,9**	**13,8**	

Կազմեց՝ **Հարությունյան**
Составила **З.Арутюнян**

ՎԱՔԵՐԻ ԱՄՓՈՓԱԳԻՐ
ВЕДОМОСТЬ ЛОТКОВ

Երիտասարդական, Զ.Անդրանիկի, Սպանդարյան, Խուդյակով, Զրավազան և Սայաթ-Նովա փողոցների ասֆալտապատման, կապիտալ վերանորոգման աշխատանքներ
Երիտասարդական փողոց

Սկիզբ Начало		Վերջ Конец		Երկարություն, մ Длина, м		Մայթի լայնություն (միջին), մ Ширина тротуара (средняя), м	Մայրի մակերես մ² Площадь м²	Հավաքովի ե/բ 30x34սմ վաքեր Лоток 30x34см				Հավաքովի ե/բ Б-2-20				Խողովակ d-273մմ Труба d-273мм	Խողովակի և վարի միացման բետոն մ³ Бетон соединения трубы и лотка м³	Խողովակի ջրամեկուսացում մ Гидроизоляция трубы м	Հողային աշխատանքներ, մ³	Ավազակոպճային շերտ մ³	Հեռարպտ լիցք մ³	Ծանոթություն Примечание
ԿՄ/КМ +		ԿՄ/КМ +		ձախ слева	աջ справа			հատ шт	գծ.մ п.м	մ³ м³	Ջրամեկուսացում, մ² Гидроизоляция, м²	հատ шт	գծմ п.м.	մ³ м³	Ջրամեկուսացում, մ² Гидроизоляция, м²							
1	2	3	4	5	6	7	8	9	10	11	12	13	14	15	16	17	18	19	20	21	22	23
0+299		0+375			76			25	76	6,08	31,92									4,6		
0+381		0+441			60			20	60	4,8	25,2									3,6		
0+442		0+522			80			27	80	6,4	33,6									4,8		
0+527		0+588			61			20	61	4,88	25,62									3,7		
Ընդամենը Итого								**92**	**277**	**22**	**116**									**16,6**		

Կազմեց՝ **Զ. Հարությունյան**

ՃԱՆԱՊԱՐՀԱՅԻՆ ՆՇԱՆՆԵՐԻ ԱՄՓՈՓԱԳԻՐ

Երիտասարդական, Զ.Անդրանիկի, Սպանդարյան, Խուդյակով, Զրավազան և Սայաթ-Նովա փողոցների ասֆալտապատման, կապիտալ վերանորոգման աշխատանքներ

Երիտասարդական փողոց													
Հ/Հ	Ձախ Слева		Աջ Справа		Համարը ըստ Պետստանդարտի 52290-04-ի Ճանապարհային նշանի անվանումը հատ.								Ծանոթություն Примечание
	ԿՄ КМ	+	ԿՄ КМ	+	նախազգուշացնող Предупреждающие	առաջնության Знаки приоритета	արգելող Запрещающие	թելադրող Предписывающие	հատուկ թելադրող Знаки особых предписаний	տեղեկատվության Информационные	սպասարկման Знаки сервиса	լրաց. տեղեկատվության Знаки дополнительной информации	
1	2	3	4	5	6	7	8	9	10	11	12	13	14
1	0	018				2,4		4,3					
2	0	022				2,4							
3	0	040				2,1						8,3	
4			0	170	1,22								
5			0	205					5,19,1 5,19,2				
6	0	209							5,19,1 5,19,2				
7	0	290				1,22							
Ընդամենը Итого					1	4		1	4			1	

Կազմեց՝ *Զ.Հարությունյան*

ԵՐԹԵՎԵԿԵԼԻ ՄԱՍԻ ՆՇԱԳԾՄԱՆ ԱՄՓՈՓԱԳԻՐ

ВЕДОМОСТЬ РАЗМЕТКИ ПРОЕЗЖЕЙ ЧАСТИ

Երիտասարդական, Զ.Անդրանիկի, Սպանդարյան, Խուդյակով, Ջրավազան և Սայաթ-Նովա փողոցների ասֆալտապատման, կապիտալ վերանորոգման աշխատանքներ

Երիտասարդական փողոց							
Սկիզբ Начало	Վերջ Конец	Երկարությունը մ Длина м			Գամարը ըստ ԳՕՍ-ի 51256-99 Номер по ГОСТ-у 51256-99	Ներկվող մակերեսը մ^2 Площадь окраски м^2	Ծանոթություն Примечание
ԿՄ/КМ+	ԿՄ/КМ+	Ձախ Слева	Առանցքում По оси	Աջ Справа			
1	2	3	4	5	6	7	8
0+000	0+019	25			1,17	2,5	կանգառ
0+007	0+013		15		1.1	1,5	կղզյակ
0+007	0+013		6,5		1,13	1,0	6,5մ
0+013	0+023		10		1.1	1,0	
0+023	0+028		5		1.7	0,3	
0+028	0+040		12		1.1	1,2	
0+040	0+090		50		1.6	3,8	
0+090	0+135		45		1.5	1,1	
0+135	0+185		50		1.6	3,8	
0+185	0+205		20		1.1	2,0	
0+205	0+209		4		1,14,1	13,4	8,4մ
0+209	0+340		131		1.1	13,1	
0+340	0+390		50		1.6	3,8	
0+390	0+646		256		1.5	6,4	
0+646	0+696		50		1.6	3,8	
0+696	0+716		20		1.1	2,0	
Ընդամենը/Итого							

հոծ գիծ сплошная линия 0,1		208	1.1	20,80	
ընդհատվող գիծ 0,1 прерывистая линия		256	1.5	7,53	
ընդհատվող գիծ 0,1 прерывистая линия		200	1.6	15,00	
ընդհատվող գիծ прерывистая линия		5	1.7	0,3	
հետիոտնային անցում пешеходный переход		1հատ	1.14.1	13,4	
ձևավոր			1,17	2,50	
ձևավոր			1,13	1,0	

Կազմեց *Զ. Հարությունյան*
Составил *З. Арутюнян*

ՍԻԶԱՄԱՐԳԻ ԵՎ ԾԱՌԱԲՆԵՐԻ ԱՄՓՈՓԱԳԻՐ
ВЕДОМОСТЬ ГАЗОНОВ

Երիտասարդական, Զ.Անդրանիկի, Սպանդարյան, Խուդյակով, Ջրավազան և Սայաթ-Նովա փողոցների ասֆալտապատման, կապիտալ վերանորոգման աշխատանքներ

Երիտասարդական փողոց																		
NN	Սկիզբ Начало	Վերջ Конец	Հեռավորություն մ Длина м		Սիզամարգ/Газон				Բազալտե եզրաքար գծ.մ 15x30 սմ / քայլը 1մ, ընդհատումները 1մ /	Բազալտե եզրաքար գծ.մ 10x20 սմ, бордюр п.м 10x20см	Բազալտե եզրաքար գծ.մ 15x30 սմ базальтовый бордюр п.м 15x30см	Ծառաբուն приствольная чаша					Կոճղահանում , հատ корчевание пней, штук	Ծանոթություն Примечание
	ԿՄ+ КМ+	ԿՄ+ КМ+	Ձախ слева	Աջ справа	Երկարությունը, մ Длина, м	Լայնությունը, մ Ширина м	Մակերես, մ² Площадь м2 Նոր սիզամարգ մ² Новый газон м²	Սևահող h=20սմ ,մ³ черноземе h=20см,м³				Չափեր մ Размеры м	Քանակ, հատ Количество, шт	Մակերեսը, մ² Площадь м²	Սևահող h=20սմ ,մ³ черноземе h=20см,м³	Քանդում բազ. Եզրաքար 10x20 սմ գծ.մ Разборка баз. бордюр 10x20см п.м		
1	2	3	4	5	6	7	8	9	10	10	11	12	13	14	15	16	17	18
1	0+184	0+232	48							29,6		1.2x1.5	8	13,4	2,7	22		քայլը 6.5մ
2	0+268	0+716	448							251,6		1.2x1.6	68	114,2	22,8	190		քայլը 6.5մ
3	0+298	0+320		22					11									
4	0+320	0+394		74							74					40		
5	0+394	0+440		46					23							23		
6	0+441	0+580		139							139					105		
Ընդամենը Итого									**34**	**281,2**	**213**		**76**	**127,7**	**25,536**	**380**		

Կազմեց՝
Составила՝ **Զ.Հարությունյան**
З.Арутюнян

ԴԻՏԱՀՈՐԵՐԻ ԱՍՓՈՓԱԳԻՐ

Երիտասարդական, Զ. Անդրանիկի, Սպանդարյան, Խուդյակով, Ջրավազան փողոցների, Սայաթ-Նովա փողոցների ասֆալտապատման, կապիտալ վերանորոգման աշխատանքներ

Երիտասարդական փողոց																
ՆՆ	Ձախ		Աջ		Անձրևահորերի վերականգնում				Ե/բ դիտահորի տեղադրում d=1000մմ , h=0,5մ հատ	Դիտահորի հատակի սալ d-1200մմ , հատ	Դիտահորերի վերականգնում / բարձրացում/					Ծանոթություն
	Կմ	+	Կմ	+	Մաքրում մ³	Բետոն մ³	Դողային աշխատանքներ մ³	Ասֆալտ-կոպճային ճանապարհատրոտուարում h=10սմ մ³			Բետոն մ³	Մաքրում մ³	Ե/բ ծածկի սալ կափարիչով (1,5x1,5)մ հատ	կափարիչ հատ	Ե/բ ծածկի սալ կափարիչով (1,2x1,2)մ հատ	
1	2	3	4	5	6	7	8	9	10	11	12	13	14	15	16	17
1	0	239							2	1	0,12				1	
2	0	263														
3	0	264							2	1	0,12				1	
4	0	293							2	1	0,12		1			
5	0	326							2	1	0,12				1	
6	0	354														
7	0	384							2	1	0,12				1	մայթ
8	0	385														
9			0	047											1	
10			0	086					2	1	0,12		1			
11			0	107												
12			0	125					2	1	0,12				1	
13			0	128												
14			0	167					2	1	0,12		1			
15			0	221					2	1	0,12				1	
Ընդամենը									18	9	1		3		7	

Կազմեց՝ *Զ. Հարությունյան*

ՀԱՄԱՀԱՎԱՔ ԱՄՓՈՓԱԳԻՐ

Երիտասարդական, Զ.Անդրանիկի, Սպանդարյան, Խուդյակով, Ջրավազան և Սայաթ-Նովա փողոցների ասֆալտապատման, կապիտալ վերանորոգման աշխատանքներ

NN	*Աշխատանքների անվանումը*	*Չափ. միավ.*	*Ծավալ*	*ÏáÝáÃ.*
1	2	3	4	5
	Երիտասարդական փողոց			
	I. Հողային աշխատանքներ			
1	V16.1 կարգի բնահողի/քայքայված պատվածք/ մշակում և բարձում էքս. 1,0մ3 շ.տ. ա/ի վրա, տեղափոխում լցակույտ 7 կմ	$մ^3$	*1060,0*	
2	Նույնը ձեռքով, բարձում 0.65մ3 շ.տ. էքս. ա/ի տեղափոխում 7կմ լցակույտ	$մ^3$	*28,0*	
3	ԿՄ0+500-ԿՄ0+560 Նստվածքային տեղամասի III կարգի բնահողի հմիջ-1,0մ քանդում 0,5$մ^3$ էքս., բարձում ա/ի տեղափոխում լցակույտ 7 կմ,	$մ^3$	*380,0*	
4	ԿՄ0+500-ԿՄ0+560 Նստվածքային տեղամասի լիցքի իրականացում նախօրոք կուտակված IV կարգի բնահողով	$մ^3$	*380,0*	
5	IV 5.4 կարգի բնահողի մշակում էքս. 1,0մ3 շ.տ.կողքի կուտակում	$մ^3$	*380,0*	
6	IV 5.4 կարգի բնահողի մշակում և բարձում էքս. 1,0մ3 շ.տ. ա/ի վրա, տեղափոխում լցակույտ 7 կմ	$մ^3$	*764,0*	
7	IV 5.4 կարգի բնահողի մշակում բուլդոզերով լիցքի իրականացում, հարթում, ջրում , խտացում	$մ^3$	*53,0*	
8	III 7.3 կարգի բնահողի մշակում և բարձում էքս. 1,0մ3 շ.տ. ա/ի վրա, տեղափոխում լցակույտ 7 կմ	$մ^3$	*1197,0*	
	II. Երթևեկելի մաս			
1	Ավազակոպճային շերտ h=12սմ, ГОСТ 23735-2014	$մ^2$	*5933,0*	
2	Խճա-Կոպճաավզային խառնուրդ ճանապարհների ծածկերի և հիմքերի համար C5 h=20սմ, ГОСТ 25607-200	$մ^2$	*5933,0*	
3	Մակերևույթի մշակում բիտումային էմուսիայով 0.6լ/մ2	$մ^2$	*5933,0*	
4	Տաք մանրահատիկ ա/բ h=5սմ Բ տիպ, ГОСТ 9128-2013 Горячий мелкозернистый а/бетон Типа Б h = 5см	$մ^2$	*5933,0*	
	III.Մայթեր			
1	Բազալտե եզրաքարի քանդում էքս. 0.65մ3 շ.տ. , բարձում ա/ի տեղափոխում աղբավայր 7 կմ,	գծմ	*235,1*	
1	Բազալտե եզրաքարի ապատեղակայում տեղակայում բետոնե հիմքով	գծմ	*150*	
2	Բազալտե եզրաքարի քանդում. , վերադարձ սեփականատիրոջը	գծմ	*300*	
3	Գոյություն ունեցող մայթի բետոնե սալիկների քանդում, ,վերադարձ սեփականատիրոջը	$մ^3$	*94,1*	
4	Բազալտե եզրաքարի տեղադրում (15x30), միաձույլ բետոնե հիմք , ավազակոպճային նախ շերտ 8սմ	գծմ	*535,1*	
5	Խճային նախապատրաստական շերտ h=10սմ	մ3	*1568*	
6	Չոր ցեմենտավազային խառնուրդ 30/70% h=5սմ	$մ^2$	*1568*	
7	Բետոնե սալիկ h=6սմ	$մ^2$	*1568*	
8	Միաձույլ բետոնե եզրաշարի իրականացում B20 10x20սմ	գծմ	*9*	
9	Թեքահարթակների բազալտե եզրաքարի տեղադրում (10x20), միաձույլ բետոնե հիմք , ավազակոպճային նախ շերտ 8սմ	գծմ	*22,7*	
10	Գոյություն ունեցող հենապատերի վրա խարսխային ձողեր տեղադրելու համար ուղղահայած անցքերի գայլիկոնում- d40մմ, L1=30 սմ	գծ.մ/հատ	*505/151,5*	**քայլը 50սմ**
11	Գոյություն ունեցող հենապատերի վրա ամրանային խարիսխների տեղադրում Ф12А500с , L1=50 սմ:	գծ.մ/հատ	*505/252,5*	
12	Միաձույլ բետոնե եզրաշարի իրականացում B20 25x25սմ/հենապատի բարձրացում/	գծմ	*501*	
	IV.Միզամարգեր և ծառաբներ			
1	Բազալտե եզրաքարի տեղադրում 15x30սմ , բետոնե հիմք, ավազակոպճային նախապատրաստական 8սմ	գծմ	247	
2	Ծառաբների բազալտե եզրաքարի տեղադրում 10x20սմ , բետոնե հիմք, ավազակոպճային նախապատրաստական 8սմ	գծմ	281,2	

1	2	3	4	5
3	Ծառաբների բազալտե եզրաքարի 10x20սմ , քանդում,վերադարձ	գծմ	380	
4	II կարգի գրունտի մշակում պահուստում էքսկավատորով /065մ^3/, տեղափոխում 7 կմ լիցք Обработка в резерве II грунта экскаватором /065 м3/, перевозка в насыпь 7 км	մ3 м3	*25,5*	
5	Բնահողի և հարթեցում ձեռքով h=20սմ, բազմամյա խոտաբույսերի ցանում /սիզամարգ/ Укладка почвы вручную h=20 см, посев многолетних трав /газон/	մ2 м2	*127,7*	
	V.Իջատեղեր			
1	V16.1 կարգի բնահողի/քայքայված պատվածք/ կարգի բնահողի մշակում էքս. 1.0մ3 շ.տ. բարձում ա/ի , տեղափոխում լցակույտ 7 կմ	մ^3	*46,7*	
2	Հողային պաստառի հարթեցում բուլդոզերով	մ^2	*373*	
3	Խճա-Կոպճավազային խառնուրդ ճանապարհների ծածկերի և հիմքերի համար C5 h=16սմ, ГОСТ 25607-200	մ^2 м^2	*373*	
4	Տաք մանրահատիկ ա/բետոն „Բ”տիպ h=5սմ Горячий,мелкозернистый а/бетон тип „Б” h = 5см	մ^2 м^2	*373*	
	VI.Դիտահորեր			
1	Դիտահորերի ե/բ սալերի ապատեղակայում, բարձում, տեղափոխում լցակույտ 7.0կմ	մ^3	*2,5*	
2	Դիտահորերի ապատեղակայում, բարձում, տեղափոխում լցակույտ 7.0կմ	մ^3	*4,14*	
3	Դիտահորի բարձրացում /նորոգում/ միաձույլ բետոնով	հատ/մ^3	*9/1*	
4	Ե/բ դիտահորի տեղադրում d=1000մմ , h=0,5մ	հատ	*18*	
5	Դիտահորի հատակի սալ d-1200մմ	հատ	*9*	
6	Դիտահորի ծածկի նոր սալի տեղադրում թուջե կափարիչով (1.5x1.5)մ	հատ	*3*	
7	Դիտահորի ծածկի նոր սալի տեղադրում թուջե կափարիչով (1.2x1.2)մ	հատ	*7*	
8	Ջրագծի խողովակների համար պատյան մետաղական d325մմ խողովակ	գծմ	*14*	
9	մետաղական d325մմ պատյանի ջրամեկուսացում	գծմ	*14*	
	VII.Ստորին հենապատի ամրացում ԿՄ0+360-ԿՄ0+395 ձախ			
1	Գոյություն ունեցող հենապատի խոռոչների լցում բետոնով B-20	մ^3	*6,5*	
2	Խճային նախապատրաստական շերտ h=10սմ	մ^3	*3,85*	
3	Միաձույլ բետոնե իրան B20 ;F100	մ^3	*111,3*	
4	Միաձույլ բետոնե հիմք B20 ;F100	մ^3	*15,4*	
5	Ամրան - Ø16A500c L=0.4մ, 2695հատ	գծ.մ	*1078*	
6	Ամրանային ցանց 200x200մմ			
	Ամրան - Φ12A500c L=34,9մ, 55հատ	գծ.մ	*1919,5*	
	Ամրան - Φ12A500c L=10,8մ, 175հատ	գծ.մ	*1890*	
	Ամրան - Φ12A500c L=1,0մ, 175հատ	գծ.մ	*175*	
	Ամրան -Φ12A500c L=34,9մ, 6հատ	գծ.մ	*209,4*	
	VIII.Մետաղական բազրիք ԿՄ0+029-ԿՄ0+177, Լ-141մ /նոր հենապատի վրա/			
	Ուղղանկյուն խողովակ			
1	60x30, d=3մմ	գծ.մ/կգ	*406.78/1557.99*	
2	40x30, d=3մմ	գծ.մ/կգ	*267.9/774.23*	
3	Բազրիքների երկշերտ ներկում յուղաներկով	կգ	*2332,22*	
	IX.Մետաղական բազրիք ԿՄ0+177-ԿՄ0+716, Լ-501մ /բարձրացվող եզրաշարի վրա/			
	Ուղղանկյուն խողովակ			
1	60x30, d=3մմ	գծ.մ/կգ	*1445.385/5535.83*	

1	2	3	4	5
2	40x30, d=3մմ	գծ.մ/կգ	*951.9/2750.99*	
3	Բազրիքների երկշերտ ներկում յուղաներկով	կգ	*8286,82*	
	X.Ջրհորների միացման մետաղական խողովակ d-325մմ ԿՄ0+441			
1	Փոսորակի փորում III կարգի բնահողերում Էքս 0.65մ3. Рытье котлована в грунтах категории III	$մ^3$ $м^3$	*45*	
2	Ավազակոպճային հիմքի խողովակի տակ h=10սմ Песчано-гравийное основания h=10см	$մ^3$ $м^3$	*0,66*	
3	Հենապատի վրա անցքի բացում ձեռքի հարվածահատ մուրճով d-0,4մ	$մ^3$ $м^3$	*0,19*	
4	Մետաղական խողովակ Φ325մմ, d=5մմ Труба металлическиая Φ325մմ, d=5մմ	գծ.մ пм	*23*	
5	Խողովակ քսվածքային ջրամեկուսացում	գծ.մ пм	23	
6	Հենապատի վերականգնում միաձույլ բետոնով, h-2մ, Լ-2մ, B-20	մ3 м3	*4,8*	
7	Ելքի Վաքի ավազակոպճային հիմքի h=10սմ Песчано-гравийное основания лотка h=10см	մ3 м3	*3,45*	
8	Ելքի Վաքի/ հոսքամարիչ/ միաձույլ բետոն B-20	$մ^3$ $м^3$	*0,90*	
9	Հետադարձ լիցք Обратная засыпка	$մ^3$ $м^3$	*37*	
10	Նախօրոք կուտակված բնահողի բարձում 0.65$մ^3$ էքս., տեղափոխում 7կմ լցակույտ Погрузка экскаватором /0.65$м^3$/ предварительно накопленного грунта, перевозка 7км в отвал	$մ^3$ $м^3$	*8*	
	XI. Ե/բ վաքեր 30x34սմ			
1	Ավազակոպճային շերտ h=10սմ Песчано-гравийный слой h=10см	$մ^3$ $м^3$	*16,6*	
2	Բետոնե վաքերի ջրամեկուսացում բիտումով Гидроизоляция лотков битумом	$մ^2$ $м^2$	*116*	
3	Նոր ե/ բետոնե վաքերի տեղադրում 30x34 Укладка новых бетонных лотков 30x34	հատ/գծ.մ/$մ^3$ шт/пгм/м3	*92/277/22*	
4	Բետոնե առվակ վաքերի և աղբյուրների խողովակների միացման համար , 4 տեղ, B-20	$մ^3$ $м^3$	*2*	
	XII.Մետաղական ցանց վաքերի վրա ԿՄ0+591			
1	Մետաղական ցանցի պատրաստում և տեղադրում Изготовление и монтаж металлической сетки	հատ/կգ шт/пгм	4/150	**1հատ-37.5կգ**
2	Մետաղական անկյունակ N6.3 , 63x5մմ L=1.0մ , 2 հատ Уголок металлический H6,3, 63x5мм L=1,0м, 2 шт.	գծ.մ/կգ пгм/кг	8/38.48	**1գծ.մ-4.81կգ**
3	Մետաղական անկյունակ N6.3 , 63x5մմ L=1.0մ , 2 հատ Уголок металлический H6,3, 63x5мм L=1,0м, 2 шт.	գծ.մ/կգ пгм/кг	8/38.48	**1գծ.մ-4.81կգ**
4	Մետաղական անկյունակ N6.3 , 63x5մմ L=0.37մ , 2 հատ Уголок металлический H6,3, 63x5мм L=0,37м, 2 шт	գծ.մ/կգ пгм/кг	2.96/14.24	**1գծ.մ-4.81կգ**
5	Φ20A500c,L=0.35մ , 17 հատ Lընդ=5.95մ Φ20A500c, L=0,35м, 17 шт. L=5,95м	գծ.մ/կգ пгм/кг	23.8/58.79	**1գծ.մ-2.47կգ**
	XIII.Հենապատի նորոգում կմ0+520-կմ0+716 ձախ			
1	Քայքայված բազալտե քուրքատաշ սալիկների ապամոնտաժում ձեռքով, բարձում ա/հ , տեղափոխում աղբավայր 7 կմ,	$մ^2$	*59*	
2	Խոռոչների լցնում բետոնով B15	$մ^3$	*2,5*	
3	Գոյություն ունեցող հենապատի բազալտե քուրքատաշ երեսապատման վերականգնում,	$մ^2$	*59*	
4	Հենապատի բազալտե թասակ h-10սմ, b-60սմ	գծմ/մ2	*69/41.4*	
	XIV.Ստորին միաձույլ ե/բ հենապատ L=126,0մ			
1	Մայթի բետոնե սալիկների քանդում հանձնում սեփականատիրոջը	մ2	*300*	
2	Ե/բ հավաքովի 6,0x1,0x0,3մ սալի կազմատում , ապամոնտաժում տեղափոխում լցակույտ 7կմ	հատ/տ	*20/86,4*	
3	Քայքայված միաձույլ բետոնե հենարանների քանդում հիդրոմուճով:	մ3	*35,2*	

1	2	3	4	5
4	Քանդված բետոնի էքս. 1,0 մ3 շ.տ. բարձում, ա/ի տեղափոխում լցակույտ մինչև 7 կմ :	մ3/տ	*35,2/ 70,4*	
5	Խամ քարե շարվքով հենապատի քանդում	մ3/տ	*138,6/ 277,2*	
6	5.4-IV կարգի բնահողի մշակում փոսորակում 1,0 մ3 շ.տ. էքս. բարձում, ա/ի տեղափոխում լցակույտ մինչև 7 կմ :	մ3/տ	*225,1/438,95*	
7	5.4-IV կարգի բնահողի մշակում փոսորակում 1,0 մ3 շ.տ. էքս. Կողալցումով հետլիցքի համար :	մ3	*1468*	
8	Նույնը մշակում ձեռքի աշխատանքով կողալցումով հետլիցքի համար :	մ3	*14,5*	
9	Հետլիցքի իրականացում բուլդոզերով	մ3	*1468*	
10	Նույնը ձեռքի աշխատանքով	մ3	*14,5*	
11	Հետլիցքի ջրում, խտացում գլդոնով	մ3	*1482,5*	
12	Խճային նախապատրաստական շերտ h=15սմ	մ3	*69,3*	
13	Հիմքի միաձույլ ե/բ B25 F200 Ամրաններ Ø12A500C L=1804,5գծ.մ ; G=1602,4կգ Ø10A500C L=2860,5գծ.մ ; G=1764,93կգ Ø8A240 L=3599,0գծ.մ ; G=1421,61կգ	մ3	*549,9*	
14	Իրանի միաձույլ ե/բ B25 F200 Ամրաններ Ø12A500C L=2739,6գծ.մ ; G=2432,76կգ Ø10A500C L=2712,0գծ.մ ; G=1673,3կգ Ø8A240 L=4751,9գծ.մ ; G=1877,0կգ	մ3	*223*	
15	Ջրամեկուսացում երկշերտ բիտումով	մ2	*678,8*	
16	Ցամաքուրդի իրականացում Պլաստիկ խողովակ PVC Ø110 d=3,3մմ , Լընդ=42,0մ	գծ.մ	*126*	
	XV.Երթևեկելի մասի նշագծում ներկով լուսաանդրադարձիչ գնդիկների կիրառմամբ			
1	հոծ գիծ 1.1 Сплощная 1.1	գծմ/մ^2 пм/м^2	208/20.8	
2	ընդհատ գիծ 1.5 Прерывистая 1.5	գծմ/մ^2 пм/м^2	256/7.53	
4	ընդհատ գիծ 1.6 Прерывистая 1.6	գծմ/մ^2 пм/м^2	200/15	
5	ընդհատ գիծ 1.7 Прерывистая 1.7	գծմ/մ^2 пм/м^2	5/0.3	
6	հետիոտնային անցում 1,14,1 пешеходный переход	մ^2 м^2	13.4	**1հատ**
7	Ձևավոր 1,17	մ^2 м^2	2.5	
8	Ձևավոր 1.13	մ^2 м^2	1	
	XVI.Նշաններ/Знаки			
1	- նախազգուշացնող - предупреждающие	հատ шт	1	
2	- առավելության - Знаки приоритета	հատ шт	4	
3	- թելադրող Знаки особых предписаний	հատ шт	1	
4	-հատուկ թելադրող Знаки особых предписаний	հատ шт	4	
5	-լրաց. տեղեկատվության Знаки дополнительной информации	հատ шт	1	

Կազմեց՝ *Զ.Հարությունյան*

Երիտասարդական փողոց

Ведомость углов поворота, прямых и круговых кривых											
Угол			Кривые						Прямые		
№ угла	Положение вершины угла, ПК+	Угол поворота +право -лево, град.	бета1, град.	A1, м	L1, м	T1, м	Начало закр., ПК+	Начало КК, ПК+	Прямые, м	Расстояние между вершинами углов, м	Дирекционный угол, град.
			альфа КК, град.	R, м	LKK, м	D, м	L закр., м	Б, м			
			бета2, град.	A2, м	L2, м	T2, м	Конец закр., ПК+	Конец КК, ПК+			
н.х.						5.58	0+00.00	0+05.58	5.58		223.87
1	0+20.70	-43.39	0.00	0.00	0.00	15.12	0+05.58	0+05.58		20.70	180.47
			43.39	38.00	28.78	1.46	28.78	2.90			
			0.00	0.00	0.00	15.12	0+34.36	0+34.36			
линия						30.67	0+34.36	0+65.02	30.67		180.47
2	0+70.86	-4.82	0.00	0.00	0.00	5.84	0+65.02	0+65.02		51.63	175.65
			4.82	138.64	11.67	0.01	11.67	0.12			
			0.00	0.00	0.00	5.84	0+76.70	0+76.70			
линия						159.58	0+76.70	2+36.27	159.58		175.65
3	2+54.40	33.62	0.00	0.00	0.00	18.13	2+36.27	2+36.27		183.54	209.27
			33.62	60.00	35.21	1.05	35.21	2.68			
			0.00	0.00	0.00	18.13	2+71.48	2+71.48			
линия						36.00	2+71.48	3+07.48	36.00		209.27
4	3+17.20	-5.57	0.00	0.00	0.00	9.73	3+07.48	3+07.48		63.85	203.71
			5.57	200.00	19.44	0.02	19.44	0.24			
			0.00	0.00	0.00	9.73	3+26.91	3+26.91			
линия						234.43	3+26.91	5+61.35	234.43		203.71
5	5+66.88	-3.17	0.00	0.00	0.00	5.53	5+61.35	5+61.35		249.69	200.54
			3.17	200.00	11.06	0.00	11.06	0.08			
			0.00	0.00	0.00	5.53	5+72.40	5+72.40			
линия						81.82	5+72.40	6+54.23	81.82		200.54
6	6+63.33	4.74	0.00	0.00	0.00	9.11	6+54.23	6+54.23		96.46	205.28
			4.74	220.00	18.21	0.01	18.21	0.19			
			0.00	0.00	0.00	9.11	6+72.43	6+72.43			
к.х.						43.91	6+72.43	7+16.35	43.91		205.28